POWER RESISTORS
高品质功率电阻器

CURRENT SENSE
分流电阻

HIGH VOLTAGE
高压电阻

HIGH ENERGY
高能电阻

HEAT SINKABLE
可散热电阻

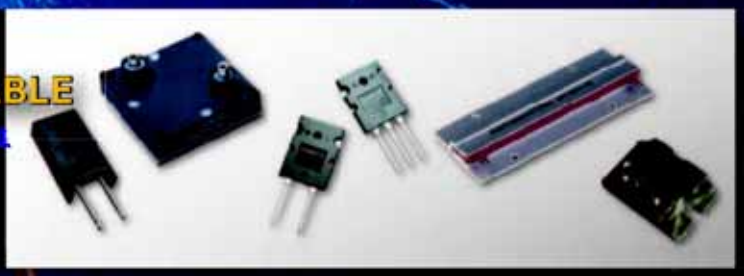

SURFACE MOUNT
表贴电阻

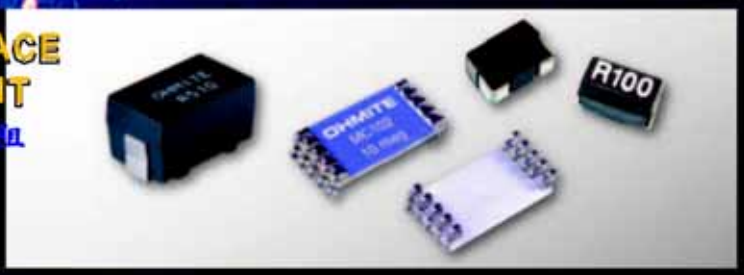

COMPONENT SELECTOR 4000G

中文产品手册 2008

OHMITE®

1600 Golf Road,Suite 850 Rolling Meadows,IL60008
Phone: 866-964-6483 Fax: 847-547-7522 ohmite.com

Ohmite的历史

Ohmite 制造公司是有 80 年悠久历史的，为大电流，高电压和高能量应用提供电阻产品的生产商，公司全套电阻产品组合包括绕线，线元件，厚膜，和陶瓷合成电阻。

Ohmite 制造公司起步于 1925 年，由公司创办人大卫．T .史格尔（David T. Siegel）在芝加哥西部一间小店开始运作。 公司最先专注于为芝加哥快速增长的收音机工业生产碳膜和线绕接线片电阻。随着电子工业一起成长发展，Ohmite 的服务一直随着客户的设计要求而改变。 在 1953 年，公司搬去位于 Skokie，Illinois 伊利诺斯州的新工厂和办公室。

通过在 1996 年收购了 Memcor-Truohm 和在 1999 年收购了 Leonard Resistors， Ohmite 制造公司增加了线绕电阻生产产能， 通过这次收购，Ohmite 在 Barbados W.I. 增加了生产设施，同时也让公司在更精密的电阻技术行业扩展。 在 1999 年， 一家有高压应用的厚膜电阻技术独特经验的专业公司 Victoreen Components 加入了 Ohmite 的大家庭。

在 1998 年， Ohmite 被一家美国为基地的跨国财团 Heico Companies LLC 收购。 位于 Skokie 伊利诺斯州的工厂在很多年服务以后被停止了，所有的生产活动转移到了 Matamoros，Mexico 墨西哥，但是公司总部还是留在伊利诺斯州的 Rolling Meadows。

在 2006 年，Ohmite 持续成长，通过收购 Vishay 公司的 Angstrohm 电位器和 Ultronix 精密电阻部门， Ohmite 改进了它自己的产品。

有了跨国财团 Heico Companies LLC 的强力后盾， 不管客户要求大小，Ohmite 都尽力解决。Ohmie 一直可以按照订单制造产品，并且即使新的技术也一直改进中。 能及时得到产品是我们客户成功的关键， Ohmite 在全球的分销商和代理能够让我们及时满足客户的要求。我们给全球的工业，医药，军事和宇航工业的客户提供了丰富的电源电阻选择。 通过持续的产品开发，我们继续提供最新的电源电阻技术来满足今天客户高电压，大电流和高能量的电路设计。我们感谢你对我们产品有兴趣，你可以通过我们的产品目录来找到一个解决方案，满足你的设计挑战。

公司设施

总部 Rolling Meadows，IL(Headquarters)
生产厂 Matamoros，Mexico (Manufacturing)
生产厂 Barbados，West Indies (Manufacturing)
物流中心 Brownsville，TX(Distribution Center)

保修

除非我们有公开印刷在产品条款中，我们不会提供保修。 在不需要通知客户和负任何责任情况下，Ohmite 有权修改产品设计规格。 有些奥美特产品是机械电子产品，它们有机械部分，所以寿命有限。

一般注意事项：
在不需要通知客户和负任何责任情况下，Ohmite 有权修改产品设计规格。
所有电阻的最大工作电压和最大阻值相关，在每个系列 Ohmite 产品规格书中有说明。 对于每个选定的阻值，基本上可以用奥美特公式 $V=(PR)^{1/2}$ 来计算最大工作电压。

本中文资料由深圳市开步电子有限公司翻译，我们强烈建议您对照英文原版进行最终确认。

美军标认证电阻	
MIL 系列号	**Ohmite 系列号**
DWG 89040	RW (SMD)
DWG 99001	OX/OY
MIL-R-22	RP Rheostats
MIL-R-26	MIL-R-26
RW20V	250 Series*
RW21V	250 Series*
RW22V	250 Series*
RW23V	250 Series*
RW24V	250 Series*
RW29V/N	270 Series*
RW30V	270 Series*
RW31V/N	270 Series*
RW32V	270 Series*
RW33V/N	270 Series*
RW36V	270 Series*
RW37V/N	270 Series*
RW38V/N	270 Series*
RW39V	270 Series*
RW47V/N	270 Series*
RW67V	80 Series*
RW68V	80 Series*
RW69V	80 Series*
RW70U	80 Series*
RW74U	80 Series*
RW78U	80 Series*
RW79U	80 Series*
MIL-R-29	290E,291E,292E
MIL-R-6749	AN3155 Rheostat
MIL-R-19365	210 Series*
RX29	210 Series*
RX32	210 Series*
RX33	210 Series*
RX35	210 Series*
RX36	210 Series*
RX37	210 Series*
RX38	210 Series*
RX47	210 Series*

*需求军标电阻
必须在以上军标规格范围内下定单

无论那种电阻，大功率电位器，以及其他被动零件，只要应用的军用和高端产品中，你总会发现OHMITE的名字，一个被公认的质量标志。

OHMITE的产品依据美国军用标准生产和测试，所有的测试仪器经过美国政府的官方机构检验，实验室也经过官方的认证。

电阻系列指南

刻度: 0.1 1 10 100 1000 2000

系列号	型号	页码	
表贴系列 新款低阻电阻请看 9-1 到 9-3			**功率范围**
HVF	HVF1206-HVF2512	1	0.3-1.0
LVC	LVC06-LVC25 LVK06-LVK25	2-3	0.25-1.0
MMC	MMC06-MMC25	4	0.1-1.0
MC	MC101-MC204	5	0.75-3.25
60S	602SJR-610SJR	6	0.25-1.0
MC1RD	MC1RD	7	1.5
RC	RC0S2-RC1R0	8	0.25-1.0
RF	RF0S8-RF1S0	8	0.8-1.0
RP	RP1S3-RP3R0	8	1.25-3.0
RW	RW1S0-RW3R5	8	1.0-3.5
RW (2010)	RW0S6	8	0.6
RW1/RW2	RW1S0CK-RW2S0DK	9	1.0-2.0
TDH	TDH35	58	35
线绕功率电阻			**功率范围**
WL	WLA-WLC	10	0.5-2.0
WH/WN	WHA-WHC/ WNA-WNC	11	0.5-2.0
CS3	CS3F/J/K	12	3.0
10	12F-15F	13	2.0-5.0
10 (4 Term)	13F-17F	13	3.0-7.0
60	600HR-630HR	14	0.1-3.0
60 (4 Term)	610-650	15	1.0-5.0
20	20J-27J	16	1.0-10.0
40	40F-45F	17	1.0-10.0
80	80F-85F	-	1.0-10.0
RW (MIL)	RW70-RW79	18	1.0-10.0
89	805F-850F	-	5.0-50.0
90	90J- 95J	19	1.5-11.0
Axiohm	1C-5C	20	1.0-10.0
G	GW10-GW13	21	10.0-13.0
HS/HSN	HS100-HS250	-	100-250
Metalohm	20/45M - 60/115M	22	20-115
PC-58	R3J-R5J	23	3.0-5.0
WFH	WFH90 - WFH330	24	90-330
线绕接线电阻			**功率范围**
200	B5J-B20J	25	5.0-20.0
210	D12K-D1000K	26	12.0-1000
250	F10J-F55J	27	10.0-55.0
270	L12J-L1000J	26	12.0-1000
280	C35K-C1500K, E300K-E2000K	28	35-2000
线绕精密电阻			**功率范围**
HPW	101A-520A	29	0.05-2.0
HSP	HS185A-HS520A	-	0.125-1.5
P	PAA-PGZ	-	0.125-2.0
线绕/金属氧化电阻			**功率范围**
TWW	TWW3J-TWW10J	32	3.0-10.0
TWM	TWM3J-TWW10J	32	3.0-10.0
TUW	TUW3J-TUW15J	32	3.0-15.0
TUM	TUM3J-TUM15J	32	3.0-15.0
线绕高能抗脉冲电阻			
30	30J-35J	33	3.0-5.0
825	825J	33	25
RH	RH3R0	33	3.0
线绕大电流电阻			**电流范围**
WLRH	WLRHR25-WLRH250	34	1.0-32.0
WLRB/C/F	WLRB-WLRF	34	6.5-96.0
PFE/PFR	PFE2K-PFR8K	35	5.1-100
76021	14984-10-01/03/04/07	34	100-160
碳膜/陶瓷合成电阻			**功率范围**
RC	RC0S2-RC1R0	8	0.25-1.0
Little Demon	OA-OF	36	0.25-1.0
OX/OY	OX-OY	37	1.0-2.0
A	AW-AZ	38	2.5-5.5
厚膜功率电阻 / 配套散热器请看 45-1到 45-4			**功率范围**
TA	TA100-TA810	39	3.0-100
TAH	TAH20	40	20
TBH	TBH25	41	25
TCH	TCH35	42	35
TDH	TDH35	43	35
TEH	TEH70	44	70
TFH	TFH85	45	85
TGH	TGHHV-TGHLX	46	120-200
TK	TK20	47	20
TN	TN15P-TN15X	47	15
TL	TL54 - TL122	48	27-275
TAP600/800	TAP600/800	49/50	600
TAP1000	TA1K0PH	51	1000
厚膜高能电阻			
TFS	TFSA-TFSF	52	3.0-11.0
厚膜高压/高精密电阻			**电压范围 (KV)**
Slim Mox	SM100-SM410	53-56	1.5-25
Super Mox	MOX910-MOX970	57	15-90
Mini Mox	MOX400 - MOX1125	58	2.5-7.5
Mini Mox E	MOX200-MOX300	59	0.5-1.0
Maxi Mox	MOX-1-12 - MOX-5-13	60	10.0-50
Power Mox	MOX-F - MOX-J	61	20-60
Power Mox Div	MOX-FRD - MOX-JRD	62	20-60
RX-1M	RX-1M	63	1.0
大功率电位器/转盘电阻			**功率范围**
R	RCL-RUS	64	7.5-1000
C	CA-CMU	65	2.0
A	AS-ASM	65	0.5

HVF 系列高压表贴电阻

- 最高工作电压可到 3000V
- 标准的精度可以做到 1%
- 国际标准尺寸 1206 和 2512
- 阻值范围 1K-100G
- 高稳定的自定位表贴应用
- 工作温度范围-55°C-+200°C
- 标准温度系数 100 PPM，最好 5PPM

Ohmite 的高压倒装系列结合了高精密的丝网印刷科技和高电压能力在一个倒装的贴片电阻里，HVF 系列比普通的贴片电阻性能更为卓越，独特的设计使得他有较低的电压系数和温度系数,低噪音，高精度,高可靠性,宽阻值范围,和高电压负荷。

HVF提供两种标准的尺寸:1206和2512

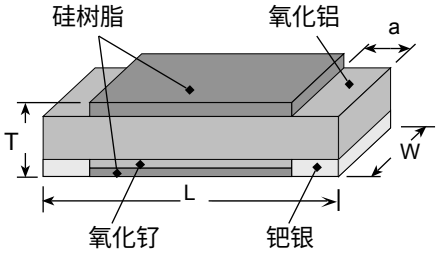

系列号	标准尺寸	尺寸（英寸）±0.008%				最大* 工作电压	温飘 PPM/°C	额定功率 (W) 70°C	阻值范围 (Ω)	每卷数量
		L	W	a	T					
HVF1206	1206	0.128	0.063	0.018	0.028	1500 V	100	0.3	1K-100G	5000
HVF2512	2512	0.252	0.126	0.026	0.032	3000 V	100	1	1K-100G	4000

*最大工作电压取决于阻值的大小,根据(V = (P×R) $^{1/2}$)来计算

功率曲线图

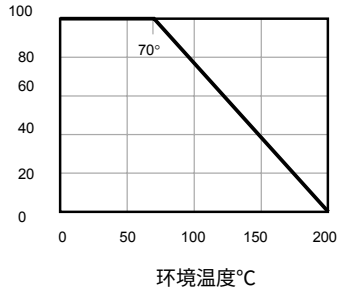

技术性能		
绝缘电阻	> 10000 M	500 V 25°C 75% 相对湿度
绝缘电压	> 1000 V	25°C 75% 相对湿度
热冲击	Δ R/R < 0.1% Typ 0.5% max	MIL Std.202.method 107 Cond.C (IEC 68-2-14)
短时过载	Δ R/R < 0.1% Typ 0.5% max	1.5 倍额定功率 5 秒 不要超过最大工作电压
潮湿阻抗	Δ R/R < 0.1% Typ 0.5% max	MIL Std.202, Method 106 (IEC 68-2-3)
负载寿命	Δ R/R < 0.1% Typ 0.5% max	1000 小时额定功率 (IEC 115-1)

选型表（ORDER INFORMATION）						
HVF	1206	T	1004	J	E	T
系列号 HVF	尺寸 1206 2512	温飘 T=100PPM V= 50PPM W =25PPM Y =10PPM Z = 5 PPM	阻值 (用四位数字了表示，后一位数字表示在前三位的基础上跟随几个零) 1004 = 1M	精度 J = 5% G = 2% F = 1%	环保认证 E = ROHS 认证	包装方式 T =编带盘装 空白不填为盒装

LVC 系列低阻厚膜表贴电阻

- 低阻值
- 标准的精度 5%,特殊可做到 1%
- 国际标准尺寸 1206 2010 和 2512
- 高稳定的自定位表贴应用
- 工作温度范围-55°C-+125°C
- 500PPM @ 0.01-0.030 ohm
  200PPM @ 0.033-0.100 ohm
  100PPM @ 0.100-0.976 ohm

Ohmite LVC 系列厚膜低阻贴片电阻专为电流检测等低阻场合应用设计，提供0.25W 0.5W和1W的功率，尺寸分别为1206,2010和2512，阻值范围从0.05欧姆到1欧姆，标准的精度为5%，执行E12，E24，E96阻值标准,可以特殊提供1%的精度。

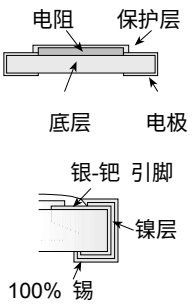

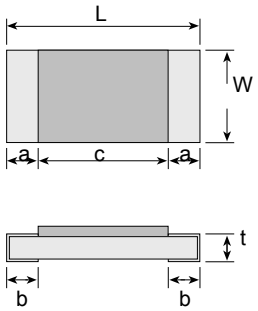

系列	标准尺寸	尺寸（英寸）±0.008%						最大工作电压	额定功率（W）70°C	阻值范围（Ω）	每卷数量
		L	W	t	a	b	c				
LVC06	1206	0.126	0.063	0.020	0.02	0.02	0.09	$V=(P\times R)^{1/2}$	0.25	0.01-0.976	5000
LVC20	2010	0.197	0.098	0.024	0.02	0.02	0.15		0.5	0.01-0.976	4000
LVC25	2512	0.250	0.130	0.020	0.03	0.03	0.20		1.0	0.01-0.976	4000

焊脚尺寸推荐

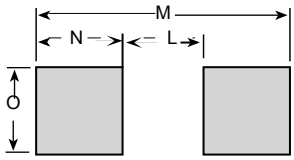

SIZE	M	N	O	L
LVC06	0.146	0.040	0.080	0.066
LVC20	0.229	0.056	0.120	0.117
LVC25	0.288	0.068	0.150	0.152

技术性能		
负载寿命	Δ R±（3%+0.01）Ω	1000 hrs 70°C
潮湿阻抗	Δ R±（2%+0.01）Ω	1000 hrs 60°C 90-95%RH
温度循环	Δ R±（1%+0.01）Ω	5 cycles -55°C to +125°C
高温特性	Δ R±（1%+0.01）Ω	1000 hrs +125°C
低温特性	Δ R±（1%+0.01）Ω	1000 hrs -55°C
短时过载	Δ R±（2%+0.01）Ω	5 sec.2.5 倍额定功率
焊接温度	Δ R±（1%+0.01）Ω	10 sec.260°C
功率特性	100%@70°C to 125°C 功率降为零	

选型表（ORDER INFORMATION）					
LVC	06	J	R249	E	V
系列号 LVC	尺寸 06=1206 20=2010 25=2512	精度 J = 5% G = 2% F = 1%	阻值 四位数字表示 R249=0.249 1R00=1.0	环保认证 E = ROHS 认证	包装方式 V=编带盘装 空白不填为盒装

LVK 系列四脚高精密电流检测表贴电阻

- 低阻值，大功率
- 标准的精度 1%,特殊可做到 0.5%
- 国际标准尺寸 1206 2010 2412 1224
- 高稳定的自定位表贴应用
- 工作温度范围-40°C-+125°C
- 50PPM @ LVK12 LVK20 LVK24

LVK25@ 0.001 300 PPM,0.002-0.004 200PPM
0.005-0.01 100PPM

Ohmite LVK系列四脚高精密电流检测表贴电阻专为电流检测等低阻场合应用设计，提供0.5W，0.75W，1W和2W四种功率，四脚设计，非常利于电流检测应用。精度最高可以做到0.5%,阻值最低可以到0.001ohm，具有很好的温度系数。

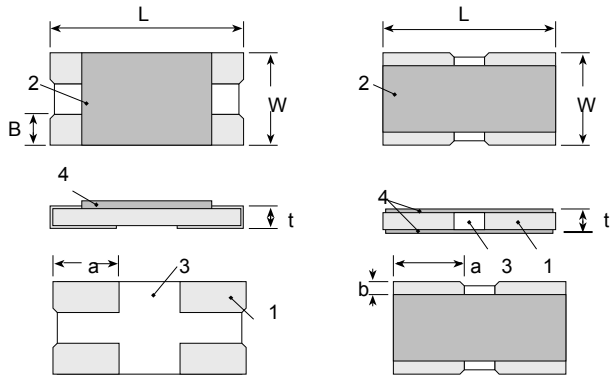

0.5W , 0.75W, 1W　　2W

1， 电极
2， 封装
3， 铝基板
4， 电阻

系列	标准尺寸	尺寸（mm）±0.2%					最大工作电压	额定功率（W）70℃	阻值范围	每卷数量
		L	W	t	a	b				
LVK12	1206	3.2	1.6	0.5	1.0	0.55	$V=(P\times R)^{1/2}$	0.5	0.01-0.5	1000
LVK20	2010	5.0	2.5	0.5	1.7	0.9		0.75	0.01-0.5	1000
LVK24	2412	6.4	3.2	0.5	2.1	1.2		1.0	0.01-0.5	1000
LVK25	1224	3.2	6.4	0.5	0.4	2.7		2.0	0.001-0.01	1000

焊脚尺寸推荐

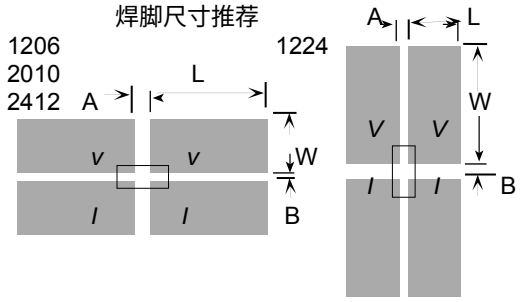

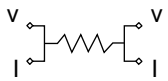

V=电压端子　I =电流端子

SIZE	L	A	W	B
1206	1.0	2.2	1.1	0.5
2010	3.4	2.6	1.8	0.7
2412	4.2	2.2	1.8	0.7
1224	2.4	2.2	5.4	1.0

选型表（ORDER INFORMATION）

LVK	25	R005	F	E	R
系列号	尺寸	阻值	精度	环保认证	包装方式
LVK	12=1206	四位数字表示	D=0.5%	E = ROHS 认证	R=编带盘装
	20=2010	R005=0.005	F=1%		1000 PCS/盘
	24=2412	R050=0.05			
	25=1224				

MMC 系列高压厚膜表贴电阻

- 高工作电压
- 标准的精度可以做到 1%
- 国际标准尺寸 0603 0805 1206 2512
- 阻值范围 47Ω-51M
- 高稳定的自定位表贴应用
- 工作温度范围-55°C-+125°C
- 低价格设计

Ohmite 的高压厚膜表贴电阻使用氧化铝作为底层，厚膜电阻技术，标准的精度最高可提供到1%，功率从1/10W到1W，绝缘电压500V，低价格设计，适合于普通的商业或工业场合大量使用。提供多种标准的尺寸:0603 0805 1206 和2512

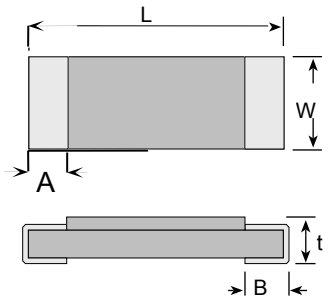

系列号	标准尺寸	尺寸（英寸）±0.004%					最大* 工作电压	温飘 PPM/°C	额定功率 (W) 70°C	阻值范围 (Ω)	每卷 数量
		L	W	t	A	B					
MMC06	0603	0.063	0.031	0.018	0.012	0.012	200 V	100/200	0.1	47Ω-10M	5000
MMC08	0805	0.079	0.049	0.022	0.016	0.016	300 V	100/200	0.125	47Ω-51M	5000
MMC12	1206	0.126	0.063	0.022	0.020	0.020	400 V	100/200	0.25	47Ω-51G	5000
MMC25	2512	0.248	0.126	0.022	0.024	0.024	800 V	100/200	1.0	47Ω-51G	4000

*最大工作电压取决于阻值的大小,根据($V = (P \times R)^{1/2}$)来计算

功率曲线图

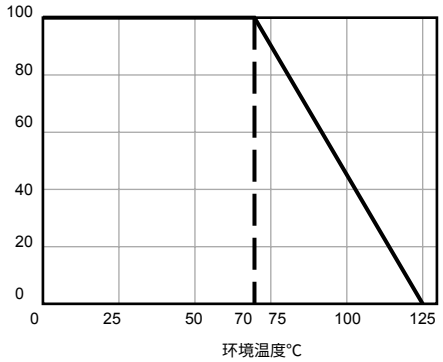

选型表（ORDER INFORMATION）					
MMC	12	J	4704	E	TP
系列号 MMC	尺寸 06=0603 08=0805 12=1206 25=2512	精度 F=1% G=2% J=5% K=10%	阻值 (用四位数字了表示，后一位数字表示在前三位的基础上跟随几个零) 4704=4700000	环保认证 E = ROHS 认证	纸编带包装方式 TP＝MMC06 MMC08 MMC12 TR=MMC25

MC 系列精密厚膜高压高阻表贴电阻

- 最高工作电压可到 2KV-10KV
- 精度可以从 0.5%做到 20%
- 无感设计，低电压系数
- 阻值范围 100Ω-5000 M,功率最大 3.25W
- 工作温度范围-55°C-+180°C
- J 型钯银引脚用于抗冲击抗震动

Ohmite MC系列电阻应用于精密高压表面贴装场合，底层基板使用铝作为材料，电阻材料为厚膜，本系列电阻可以有较高的精度，高的工作电压和高的阻值，低剖面的包装方式更方便使用。

应用于仪器，医疗设备，稳压器和电源。

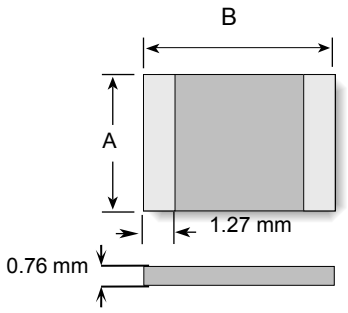

普通引脚

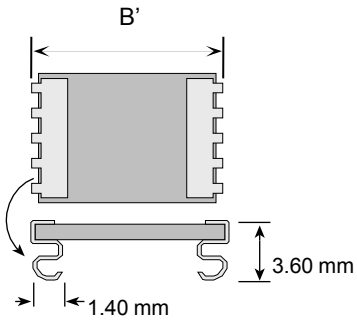

J-型引脚

系列号	阻值范围	尺寸（mm）			最大* 工作电压	温飘 PPM/°C	额定功率 (W) 70°C	每卷数量	
		A	B	B' (J-型)				J-型	常规型
MC101	100 Ω-1000M	6.35	6.35	7.37	2 KV	50/100	0.75 W	1000	2500
MC102	200 Ω-5000M	6.35	12.70	13.72	5 KV	50/100	1.50 W	1000	2500
MC103	250 Ω-5000M	6.35	19.05	20.07	7.5 KV	50/100	2.00 W	1000	2500
MC104	1K Ω-5000M	6.35	25.40	26.42	10 KV	50/100	2.50 W	-	-
MC202	500Ω -5000M	12.7	12.70	-	5 KV	50/100	2.50 W	-	-
MC204	1K Ω -5000M	12.7	25.40	-	10 KV	50/100	3.25 W	-	-

*最大工作电压取决于阻值的大小,根据(V = (P×R) $^{1/2}$)来计算.

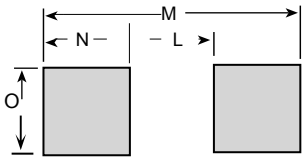

推荐焊接尺寸

SIZE	M	N	O	L
MC101	0.280	0.080	0.278	0.120
MC102	0.530	0.080	0.278	0.370
MC103	0.780	0.080	0.278	0.620
MC104	1.030	0.080	0.278	0.870
MC202	0.530	0.080	0.556	0.370
MC204	1.030	0.080	0.556	0.870

技术性能		
绝缘电阻	0.25%	MIL-STD-202,Method 302
绝缘电压	0.25%	MIL-STD-202,Method 301
冲击	0.2%	MIL Std.202.method 10/G
震动	0.25%	MIL-STD-202,Method 213B
潮湿阻抗	0.25%	MIL Std.202, Method 10B
负载寿命	1%	MIL-STD-202,Method 108 A
老化	0.5%	MIL-R-49462A, Par 4.8

选型表（ORDER INFORMATION）

MC	102	8	2	1006	J	E
系列号 MC	尺寸 101 102 103 104 202 204	引脚 8=常规 5=J-型, (S103 以上用) 4=镶边	封装 2=蓝色硅树脂	阻值 10R0=10.2 Ω 1000=100Ω 1503=150,000Ω	P = 20% M = 15% K = 10% J = 5% G = 2% F = 1% D = 0.5%	环保认证 E = ROHS 认证

60S 系列表面贴合金分流电阻

- 高散热性能
- 低电感，小于 10nH
- 防火，利于散热的引脚
- 利于散热的外形设计
- 可以提供客户定制型
- 工作温度范围-40°C-+155°C

Ohmite 的60S系列低阻值合金表面贴装分流电阻采用铜镍合金作为材料，引脚镀锡，低电感，最低阻值可以做到0.002欧姆，功率可以做到1W，可提供客户定制型。

常用于电流检测电路，低电感要求场合，反馈电路，交流应用请联络我们。

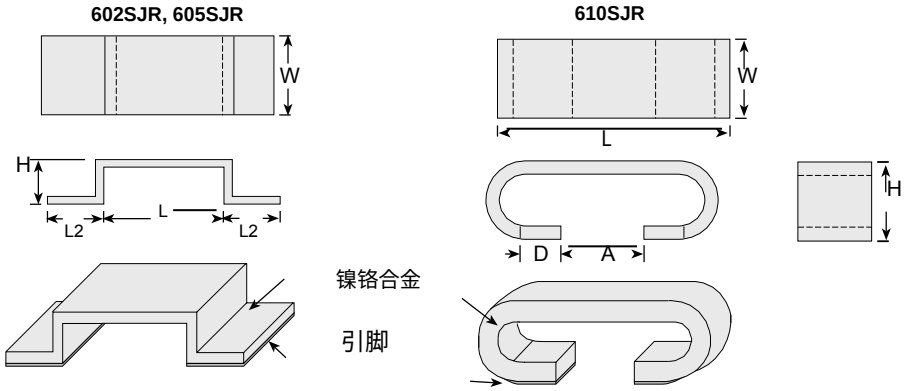

系列号	精度	尺寸（mm）						工作温度	温飘 PPM/°C	额定功率 (W) 70°C	阻值范围	每卷数量
		L	L2	H	W	D	A					
602SJR	5%	10	2	0.6	3.0	-	-	-40 - +155	100	0.25	0.002-0.010	2000
605SJR	5%	10	2	2	5.2	-	-	-40 - +155	100	0.5	0.002-0.005	2000
610SJR	5%	11.2	-	3.5	3.2	2.35	4.8	-40 - +155	350	1	0.002-0.003	1500

*最大工作电压取决于阻值的大小,根据($V=\sqrt{P*R}$)来计算

功率曲线图

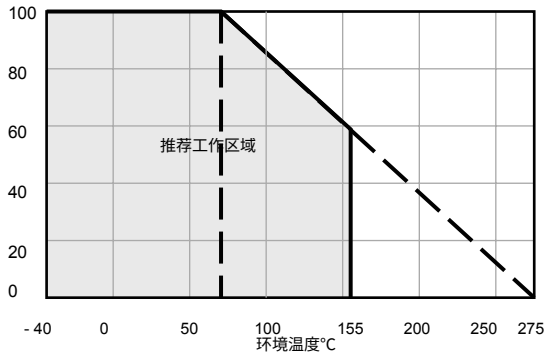

技术性能		
绝缘电阻	在额定范围以内	25°C
TCR	在额定范围以内	100°C，室内
焊接温度	2%	350°C，3 秒
可焊性	95% 覆盖 min	235°C，5 秒
潮湿阻抗	5% max	1000 小时额定功率，90%-95%RH
负载寿命	5% max	1000 小时额定功率

选型表（ORDER INFORMATION）				
602S	J	R00300	E	T
系列号	精度	阻值	环保认证	包装方式
602S	J = 5%	R00200 = 0.00200 Ω	E = ROHS 认证	T＝编带盘装
605S		R00300 = 0.00300 Ω		
610S		R00375 = 0.00375 Ω		

MC1RD 系列高压表贴分压电阻

- 最高工作电压可到 5000V
- 标准的比率精度 0.5%-5%可选
- 功率 1.5W
- 阻值范围 1M-5000M
- 最大比率 5000:1
- 工作温度范围-55℃-+200℃
- 标准温度系数 100 PPM，最好 10PPM

Ohmite 的MC1RD系列高压表贴分压电阻采用厚膜作为电阻材料，底层为铝基板，J型引脚为铜上镀锡。电阻分为两部分，分别为R1和R2，最高的比率精度可以做到0.5%，最好的温飘可以做到10PPM，功率1.5W.

可以根据客户的不同要求来定制

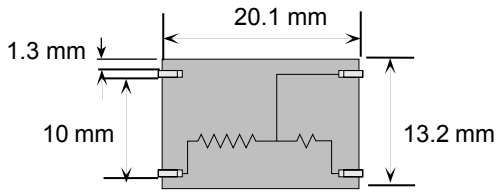

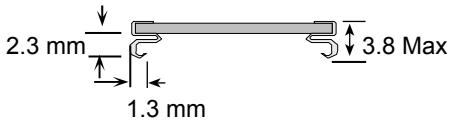

阻值按照比率来定义，最大的比率为 5000 ： 1，
例如总阻值为 5000M，那么 R1=4900M，R2=100M，RT=5000M，比率=RT/R2，
RT=总阻值，R1+ R2=RT，如图所示。

系列号	尺寸（mm）				最大* 工作电压	温飘 PPM/℃	额定功率 (W) 70℃	阻值范围	最大比率
	长	宽	高	引脚宽					
MC1RD	20.1	13.2	2.3	1.3	5000 V	10/25/50100	1.5	1M-5000M	5000:1

*最大工作电压取决于阻值的大小,根据(V = (P×R) $^{1/2}$)来计算

选型表（ORDER INFORMATION）							
MC1RD	**T**	**5006**	**J**	**1000:1**	**J**	**J**	**E**
系列号 MC1RD	温飘 T=100PPM V= 50PPM W =25PPM Y =10PPM	阻值 (用四位数字了表示，后一位数字表示在前三位的基础上跟随几个零) 5006 = 500M	比率精度 J = 5% G = 2% F = 1% D = 0.5%	比率 RT/R2 可以特殊按要求定制	R1 精度 J = 5% G = 2% F = 1%	R2 精度 J = 5% G = 2% F = 1%	环保认证 E = ROHS 认证

RC，RF，RW，RP 系列表贴功率电阻
碳膜，陶瓷，线绕，金属膜，功率氧化膜

- 多种材料，适合多种应用要求
- 标准的精度 1%-5%，最大功率 3.5W
- 抗脉冲（RC），精密（RF），低阻（RW）
- 工作温度范围-55°C-+125°C
- 提供 J 型引脚选择
- 军用级别请联络我们

Ohmite 贴片功率电阻采用了多种材料，碳膜和陶瓷（RC）具有工作电压高，抗瞬间脉冲，低电感等特点；金属膜（RF）具有高阻值高精度低TC的特点；线绕（RW）具有低阻值的特点；功率氧化膜（RP）具有大功率和高阻值的特点。

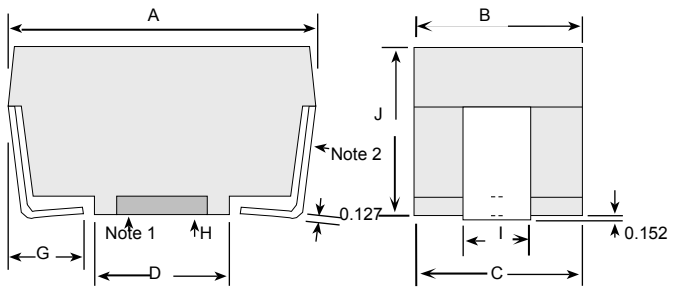

图 1

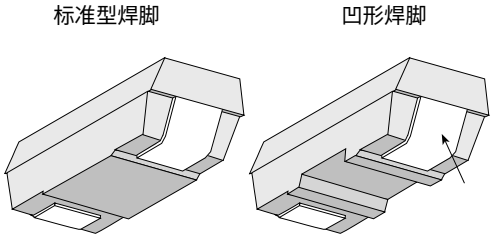

系列	功率 70°C	尺寸（mm）							工作电压	阻值范围	每卷数量
		A	B	C	D	G	I	J			
RC0S2CA	0.25W	10.008	4.039	3.962	5.558	1.575	1.981	4.038	250 V	2.2-5.6M	1500
RC0R5DB	0.50W	15.875	6.934	6.807	10.592	1.575	3.632	5.740	350 V	2.2-20M	1000
RC1R0EA	1.00W	20.599	6.934	6.807	14.529	2.362	3.632	6.934	500 V	3.3-100K	750
RW0S6BB	0.60W	5.140	2.54	2.41	2.00	1.280	1.640	3.420	50 V	0.005-1K	2500
RW1S0BA	1.00W	6.248	3.454	3.378	2.794	1.194	1.372	3.454	50 V	0.005-1K	2000
RW1S5CA	1.50W	10.008	4.039	3.962	5.558	1.575	1.981	4.038	75 V	0.005-1K5	1500
RW2S0CB	2.00W	10.338	5.74	5.639	6.604	1.575	2.134	5.639	100 V	0.005-5K	1000
RW2R0CB	2.00W	10.338	5.74	5.639	6.604	1.575	2.134	5.639	100 V	0.005-5K	1000
RW2S0DA	2.00W	11.557	6.096	5.994	6.604	1.575	3.632	5.740	100 V	0.005-5K	1000
RW2R0DA	2.00W	11.557	6.096	5.994	6.604	1.575	3.632	5.740	100 V	0.005-5K	1000
RW3R0DB	3.00W	15.875	6.934	6.807	10.592	1.575	3.632	5.740	200 V	0.005-13K	1000
RW3R5EA	3.50W	20.599	6.934	6.807	14.529	2.362	3.632	6.934	350 V	0.005-25K	750
RF0S8BA	0.80W	6.248	3.454	3.378	2.794	1.194	1.372	3.454	200 V	1.0-10M	2000
RF1S0CA	1.00W	10.008	4.039	3.962	5.558	1.575	1.981	4.038	350 V	1.0-10M	1500
RP1S3CA	1.25W	10.008	4.039	3.962	5.558	1.575	1.981	4.038	350 V	1.0-1M	1500
RP1S5CB	1.50W	10.338	5.74	5.639	6.604	1.575	2.134	5.639	350 V	1.0-1M	1000
RP1R5CB	1.50W	10.338	5.74	5.639	6.604	1.575	2.134	5.639	350 V	1.0-1M	1000
RP2S0DA	2.00W	11.557	6.096	5.994	6.604	1.575	3.632	5.740	500 V	1.0-1M	1000
RP2R0DA	2.00W	11.557	6.096	5.994	6.604	1.575	3.632	5.740	500 V	1.0-10M	1000
RP2R5DB	2.50W	15.875	6.934	6.807	10.592	1.575	3.632	5.740	500 V	1.0-10M	1000
RP3R0EA	3.00W	20.599	6.934	6.807	14.529	2.362	3.632	6.934	750 V	1.0-10M	750

*其他详细技术参数请联络我们；

选型表（ORDER INFORMATION）				
RW3R5EA	**1K00**	**J**	**E**	**T**
系列号（参考上表） （RW=线绕）（3R5=3.5W） （S=标准）（R=凹型焊脚） 见图 1 说明 （EA=包装数量）	阻值 1R00=1Ω 1K00=1KΩ 1M50=1.5MΩ	精度 J = 5% G = 2% F = 1%	环保认证 E = ROHS 认证	包装方式 T＝编带盘装

RW1/RW2 系列四脚电流检测表贴电阻

- 低阻值，高精度
- 低温飘：±50 PPM
- 防火构造，UL94-V-0
- 四脚设计，利于电流检测应用
- 工作温度范围-55℃-+125℃

Ohmite 的RW1/RW2系列四脚电流检测电阻设计应用于电流检测场合，功率分别问1W和2W，高精度，低温飘，防火构造，阻值从0.005欧姆到0.05欧姆之间。

常应用于对体积有要求的电流检测场合。

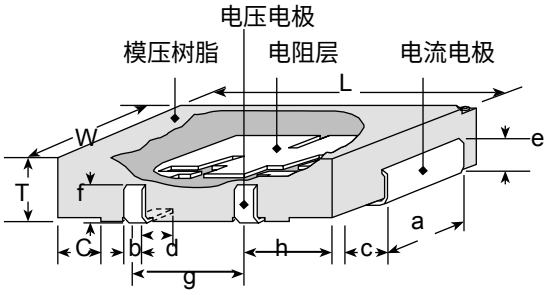

系列号	额定功率	尺寸（mm）											温飘 PPM/℃	阻值范围 Ω	每卷数量
		L	W	t	a	b	c	d	e	f	g	h			
RW1S0CK	1W	10.8	6.2	2.1	3.0	0.8	1.4	1.2	1.3	1.3	5.0	2.5	50	0.005-0.05	1000
RW2S0DK	2W	12.8	8.2	3.1	5.0	1.0	2.0	2.0	2.2	2.2	6.0	3.0	50	0.005-0.05	1000

*最大工作电压取决于阻值的大小,根据(V = (P×R) 1/2)来计算

功率曲线图

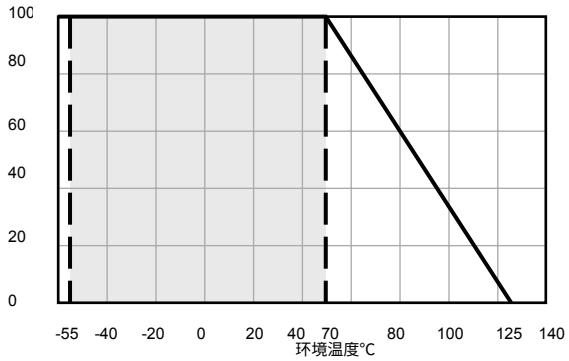

标准型号表				
	功率	1W	1W	2W
	精度	1%	0.5%	1%
阻值	系列	RW1S0CK-FET	RW1S0CK-DET	RW2S0DK-FET
0.005		RW1S0CKR005FET	RW1S0CKR005DET	RW2S0DKR005FET
0.010		RW1S0CKR010FET	RW1S0CKR010DET	RW2S0DKR010FET
0.025		RW1S0CKR025FET	RW1S0CKR025DET	RW2S0DKR025FET
0.050		RW1S0CKR050FET	RW1S0CKR050DET	RW2S0DKR050FET

选型表（ORDER INFORMATION）				
RW1S0CK	R005	F	E	T
系列号 RW1S0CK=1W RW2S0DK=2W	阻值 R050=0.05 Ω R005=0.005 Ω	精度 F=1% D=0.5%	环保认证 E = ROHS 认证	包装方式 T =编带包装

FCSL 系列箔技术低阻表贴电阻

- 低阻值低温飘
- 标准的精度可以做到 1%
- 大功率，2W-4W
- 阻值范围 0.001-0.050Ω
- 工作温度范围-55℃-+155℃
- 温度系数 50-150 PPM

Ohmite 的FCSL系列箔技术低阻表贴电阻是最新开发产品.具有非常好的温飘,大功率,非常低的阻值等特点.

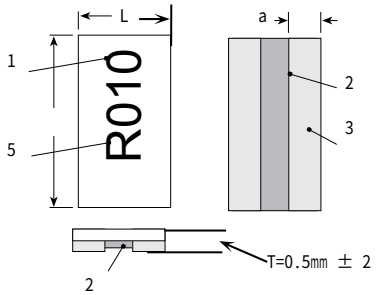

1- 氧化铝基板
2- 电阻元素(Ni-Cu, Alloy)
3- 电极(Ni-Sn)
4- 保护涂层(环氧)
5- 标记(环氧)

列号	额定功率 (W) 70℃	尺寸（mm）±0.20				阻值范围	温飘 PPM/℃	精度	每卷数量
		L	W	a	T				
FCSL64	2.0	3.1	6.3	1.2	0.5	1 mΩ	± 150	± 5%	1000
		3.1	6.3	0.5	0.5	2 mΩ	± 100	± 2%	
		3.1	6.3	0.5	0.5	3 mΩ~50 mΩ	± 50	± 1%	
FCSL76	3.0	3.8	7.6	1.35	0.5	1 mΩ	± 150	± 5%	1000
		3.8	7.6	0.6	0.5	2 mΩ	± 100	± 2%	
		3.8	7.6	0.6	0.5	3 mΩ~50 mΩ	± 50	± 1%	
FCSL90	4.0	4.5	8.9	1.6	0.5	1 mΩ	± 150	± 5%	1000
		4.5	8.9	0.7	0.5	2 mΩ	± 100	± 2%	
		4.5	8.9	0.7	0.5	3 mΩ~50 mΩ	± 50	± 1%	

选型表:

FCSL	64	R005	J	E	R
系列号 FCSL	尺寸 64=6432=2W 76=7638=3W 90=9045=4W	阻值 R005=0.005R R050=0.05R	精度 J = 5% G = 2% F = 1%	环保认证 E = ROHS 认证	包装方式 T＝编带盘装 1000 pcs/卷

MCS 系列箔技术低阻表贴电阻

- 低阻值低温飘
- 标准的精度可以做到 1%
- 大功率，1W-2W
- 阻值范围 0.005-0.050R
- 工作温度范围-55°C-+155°C
- 温度系数 50 PPM

Ohmite 的 MCS 系列电阻采用了镍铬或锰铜合金材料,提供非常低的阻值和非常好的温飘,适合电流检测场合应用.

标准的包装为 5000 只和 4000 只,功率分别为 1W 和 2W,具有非常好的价格优势.

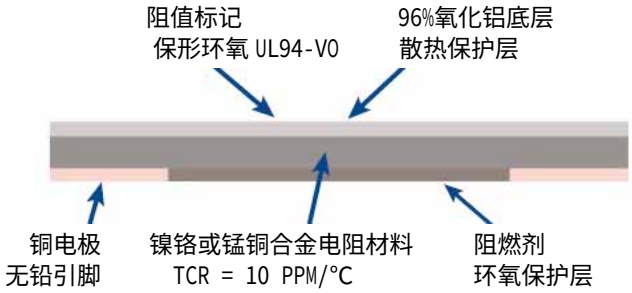

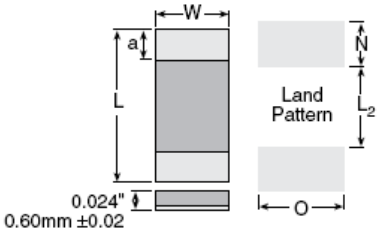

列号	额定功率 (W) 70°C	尺寸（mm）±0.20				阻值范围	温飘 PPM/°C	精度	每卷数量
		L	W	a	N				
MCS1632	1.0	3.2	1.6	0.5	1.5	5 mΩ	± 200	± 1%	5000
						10 mΩ	± 70	± 1%	
						15 mΩ~50 mΩ	± 40	± 1%	
MCS3264	2.0	6.4	3.2	1.0	2.0	5 mΩ	± 200	± 1%	4000
						10 mΩ	± 70	± 1%	
						15 mΩ~50 mΩ	± 40	± 1%	

选型表:

MCS	1623	R005	F	E	R
系列号 MCS	尺寸 1623=1W 3264=2W	阻值 R005=0.005R R050=0.05R	精度 F = 1%	环保认证 E = ROHS 认证	包装方式 T ＝编带盘装 MCS1623=5000 pcs/卷 MCS3264=4000 pcs/卷

TGHG 系列厚膜大功率低阻电阻，100W

- 厚膜技术，TO220 封装，100W
- 小体积，节省空间，抗脉冲能力
- 标准的精度 1%,绝缘电压 1000 VDC
- 无感，阻值范围：0.0005-1R
- 脉冲电流大于 500A/0.5 秒(取决于阻值)
- 工作温度范围**-55℃ - +155℃**

Ohmite 的TGHG系列SOT227封装的厚膜功率电阻采用了厚膜电阻技术，SOT227封装，最大限度的节省了空间，非常低的阻值，精度可以到1%，并具有抗脉冲能力。外型设计用于安装散热板散热。

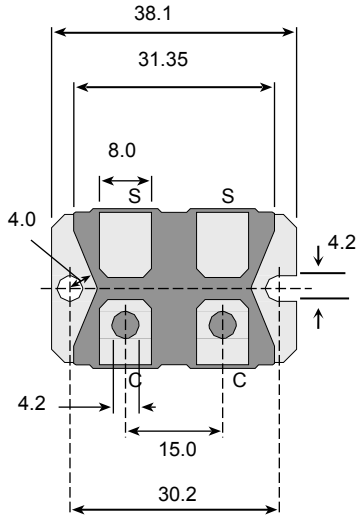

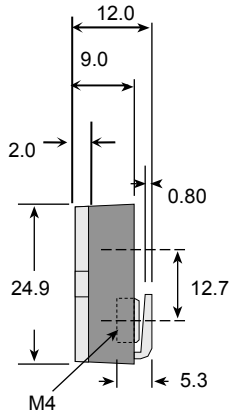

C=电流端子 **S=电压端子**

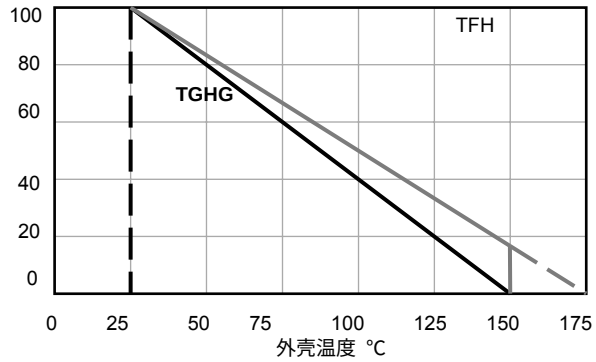

选型表（ORDER INFORMATION）					
TGH	**G**	**C**	**R0200**	**F**	**E**
系列号 TGH	功率 G=100W	C=电流检测型	阻值 R0200=0.2R R0005=0.0005R	精度 F=1%	环保认证 E = ROHS 认证

WL 系列低阻电流检测电阻

- 非常低的阻值应用于电流检测
- 非常低的电感（小于 1nH @ 1MHz）
- 小尺寸，大功率
- 应用高质量的陶瓷材料
- 工作温度范围-65°C-+275°C
- 数字计算机程控生产，IC 封装工艺

Ohmite WL系列低阻电流检测电阻应用于电流检测场合。采用高质量的陶瓷心子，两端采用不锈钢封装，引脚为铜线，100%镀锡，并采用CN49W合金电阻丝，这种电阻丝的TC可以达到20PPM。标准的精度为1%-5%，采用IC封装工艺。

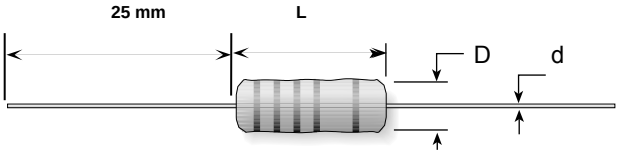

系列号	阻值范围	尺寸（mm）			温飘 PPM/°C	额定功率（W）70°C	精度
		L	D	d			
WLA	0.005-0.100 Ω	5.08	2.54	0.60	±300PPM ≤ 0.030Ω ±100PPM ≥ 0.033Ω	0.5	1%-5%
WLB	0.005-0.100 Ω	7.00	3.00	0.60		1.0	
WLC	0.010-0.100 Ω	11.4	6.86	0.80		2.0	

*最大工作电压取决于阻值的大小,根据(V = （P×R）$^{1/2}$)来计算.

技术性能		
热冲击	2.0%	Method 107 of MIL-STD-202
短时过载	2.0%	5 倍的额定功率 5 秒
可焊性	2.0%	Method 208 of MIL-STD-202
引脚强度	1.0%	拉伸测试：10 磅，5 到 10 秒；弯曲测试：1080 度，5 秒/圈
绝缘电压	1.0%	500V rms 1W
高温特性	5.0%	+275°C环境温度，250 小时
低温特性	2.0%	-65°C环境温度，24 小时
耐湿阻抗	2.0%	MIL-STD-202 Method 106
高频震动	1.0%	频率 10 到 2000 赫兹，200G 最高，2 个方向 6 小时
负载寿命	0.5%	1000/2000 小时，额定功率，+25°C，1.5 小时开，0.5 小时关，循环

标准型号表								
系列/阻值	0.005	0.01	0.015	0.02	0.025	0.03	0.05	0.10
WLA	WLAR005FE	WLAR01FE	WLAR015FE	WLAR02FE	WLAR025FE	WLAR03FE	WLAR05FE	WLAR10FE
WLB	WLBR005FE	WLBR01FE	WLBR015FE	WLBR02FE	WLBR025FE	WLBR03FE	WLBR05FE	WLBR10FE
WLC	—	WLCR01FE	WLCR015FE	WLCR02FE	WLCR025FE	WLCR03FE	WLCR05FE	WLCR10FE

型表（ORDER INFORMATION）					
WL	**A**	**R005**	**F**	**E**	**T**
系列号 MC	功率 A=0.5W B=1W C=2W	阻值 R005=0.005 Ω R010=0.01Ω R020=0.02Ω	精度 J = 5% F = 1%	环保认证 E = ROHS 认证	包装方式 T=编带 空白默认为盒装

WH/WN 系列军用小型模压线绕电阻

- WH 为宽阻值系列
- WN 为无感系列，电感小于 1nH
- 符合 **MIL-R-26F，MIL-STD-202**
- 高散热性能，小尺寸大功率
- 电脑程控生产，IC 封装工艺
- 工作温度范围**-55℃ - +150℃**

Ohmite 的WH/WN系列军用小型模压线绕电阻采用高纯度的氧化铝作为核心材料，两端用精密成型的不锈钢封装，小尺寸，大功率，电脑程控生产，符合美国军用标准。

常用于对尺寸有要求的小功率场合，高可靠性要求的场合。

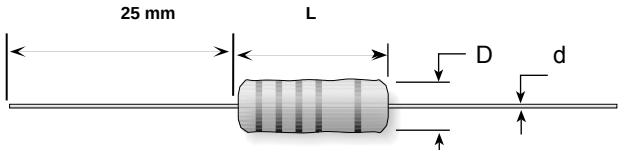

系列号	阻值范围 (Ω)	尺寸（mm）			温飘 PPM/℃	额定功率 (W) 70℃	精度
		L	D	d			
WHA	0.100-1.0K	5.08	2.54	0.60	±20PPM >0.10Ω ±90PPM = 0.10Ω	0.5 W	1%-5%
WNA	0.100-250	5.08	2.54	0.60		0.5 W	
WHB	0.100-4.0 K	7.00	3.00	0.60		1.0 W	
WNB	0.100-1.0K	7.00	3.00	0.60		1.0 W	
WHC	0.100-8.0K	11.4	6.86	0.80		2.0 W	
WNC	0.100-2.0K	11.4	6.86	0.80		2.0 W	

*最大工作电压取决于阻值的大小,根据(V = （P×R）$^{1/2}$)来计算.

技术性能		
热冲击	0.2%	Method 107 of MIL-STD-202
短时过载	0.2%	5 倍的额定功率 5 秒
可焊性	0.2%	Method 208 of MIL-STD-202
引脚强度	0.1%	拉伸测试：10 磅，5 到 10 秒；弯曲测试：1080 度，5 秒/圈
绝缘电压	0.1%	500V rms 1W,1000 rms,2W,1 分钟
高温特性	0.5%	+275°C环境温度，250 小时
低温特性	0.2%	-65°C环境温度，24 小时
耐湿阻抗	0.2%	MIL-STD-202 Method 106
高频震动	0.1%	频率 10 到 2000 赫兹，200G 最高，2 个方向 6 小时
负载寿命	0.5%	1000/2000 小时，额定功率，+25°C，1.5 小时开，0.5 小时关，循环

型表（ORDER INFORMATION）

W	H	A	10R	F	E	—	T
系列号 MC	H=标准 N=无感	功率 A=0.5W B=1W C=2W	阻值 10R=10 Ω R10=0.1Ω 250=250Ω	精度 J = 5% F = 1%	环保认证 E = ROHS 认证		包装方式 T=编带 空白默认为盒装

CS3 系列四脚精密电流检测电阻

- 标准阻值范围 0.001-0.05 欧姆
- 无感，四脚结构
- 标准精度 1%-5%
- 功率 3W，长期电流 40A
- 工作温度范围-55°C - +150°C

Ohmite 的CS3系列四脚精密电流检测电阻采用极度精妙的设计，使其达到了很高的无感性能，引脚镀银，聚脂封状，四脚的设计利于取样，同时减小了引脚阻值对精度的影响，长期电流可以达到40A。

常用于电流检测和控制电路。

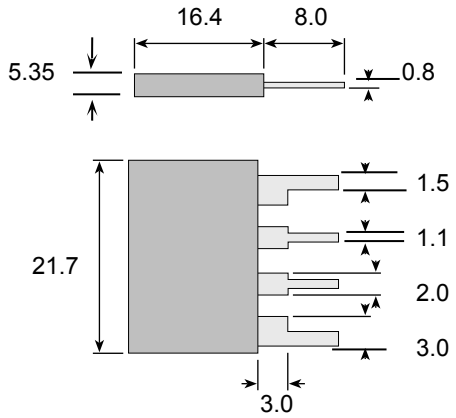

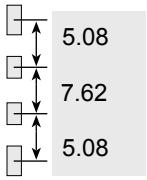

标准型号表			
系列	CS3F	系列	CS3F
精度	1%	精度	1%
阻值	型号	阻值	型号
0.001	CS3FR001E	0.015	CS3FR015E
0.002	CS3FR002E	0.020	CS3FR020E
0.003	CS3FR003E	0.025	CS3FR025E
0.005	CS3FR005E	0.030	CS3FR030E
0.010	CS3FR010E	0.036	CS3FR036E
		0.050	CS3FR050E

功率曲线图

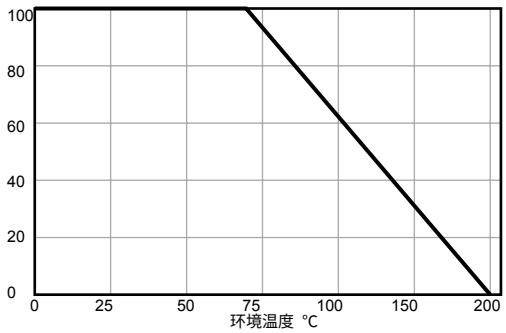

型表（ORDER INFORMATION）			
CS3	**J**	**R050**	**E**
系列号 CS3	J=5% G=2% F=1%	阻值 R050=0.05 Ω R005=0.005Ω	环保认证 E = ROHS 认证

10 系列军用电流检测线绕电阻

- 电流检测应用
- 标准的精度 1%，特殊可以做到 0.5%
- 低电感设计
- 镀锡铜引线
- 提供四脚设计型
- 工作温度范围-55°C - +275°C
  （四脚型-55°C - +200°C）

Ohmite 的10系列电流检测线绕电阻提供常规型和四脚型两种引脚方式，应用于低阻值，高温度，大电流的场合。功率从2W到7W，低电感，阻值最低可以做到R005，温度系数为50/100 PPM，标准的精度为1%，符合美军标MIL-PRF-49465标准。

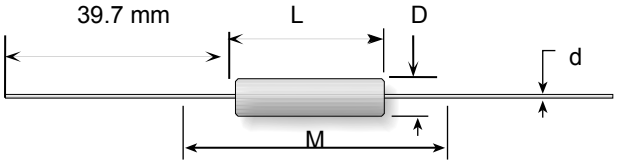

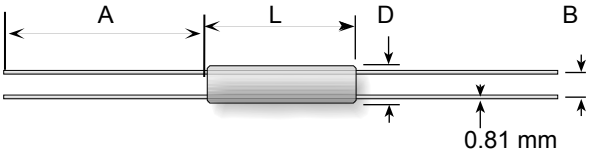

系列号	引脚数	阻值范围	尺寸（mm）				温飘 PPM/°C	额定功率（W）25°C	精度
			L	D	d/A	M/B			
12	2 脚型	0.005-0.1	10.6	2.4	20AWG	29.4	如图所示	2 W	1% 0.5%
14	2 脚型	0.005-0.2	14.5	5.2	20AWG	33.3		3 W	
15	2 脚型	0.005-0.25	23.8	8.4	18AWG	42.5		5 W	
13	4 脚型	0.005-0.1	15.9	5.08	31.8	3.18	±50PPM≥0.015 ±100PPM≤0.015	3 W	
14	4 脚型	0.005-0.1	26.9	8.51	38.1	5.08		4.5 W	
17	4 脚型	0.005-0.1	38.1	9.53	38.1	5.08		7 W	

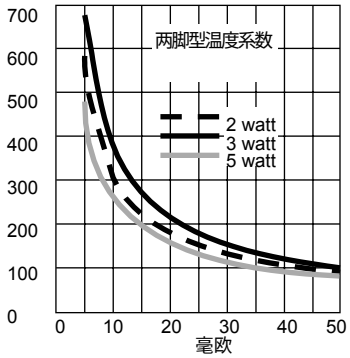

型表（ORDER INFORMATION）				
13	F	_	R050	E
系列号	精度	引脚	阻值	环保认证
12	F=1%	- = 2 脚	R050=0.05Ω	E = ROHS 认证
13	D=0.5%	P = 4 脚		
14				
15				
17				

60 系列合金电流检测电阻

- 低电感，小于 10nH
- 合金材料，低价格设计
- 防火设计
- 高散热性能，小尺寸大功率
- 标准的精度 3%
- 工作温度范围-55°C - +275°C

Ohmite 的60系列合金电流检测电阻采用了镍铬合金作为电阻材料，最低的阻值可以做到R005，低电感，防火，瞬间可以承受5倍的额定功率5秒。

低价格的设计使本款电阻被广泛的应用，常用于电流检测等有低阻大电流要求的场合。

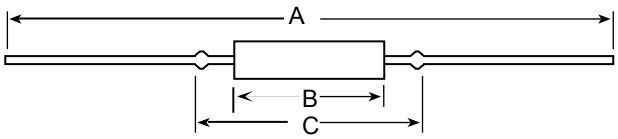

系列号	常规阻值	尺寸（mm）			温飘 PPM/°C	额定功率 (W) 25°C	精度
		A	B	C			
600	0.05/0.033/0.036	62.00	3.94	16.64	±50 PPM ±100 PPM ±300 PPM	0.100	1%-5%
601	0.027/0.03/0.025	62.00	3.94	16.64		0.125	
602	0.05	89.67	6.35	14.20		0.200	
603	0.005/0.01/0.015	62.00	3.94	16.64		0.25	
603	0.05	93.60	8.38	33.27		0.25	
604	0.01/0.02/0.025	89.66	6.35	14.20		0.375	
604	0.01	91.11	16.51	28.58		0.375	
605	0.01	93.60	9.02	33.27		0.5	
605	0.02/0.03	93.60	8.38	33.27		0.5	
605	0.1	96.77	19.05	42.55		0.5	
607	0.05	91.11	16.00	28.09		0.75	
607	0.005	93.32	8.13	33.27		0.75	
610	0.005	91.11	16.51	28.58		1	
610	0.01/0.02	91.11	16.00	28.09		1	
610	0.03	91.11	16.51	28.09		1	
610	0.05	96.77	19.05	42.55		1	
615	0.01/0.02/0.03	96.77	19.05	42.55		1.5	
620	0.005	96.77	19.05	42.55		2.0	
630	0.01	104.78	19.84	42.67		3	
630	0.015	104.78	28.19	50.8		3	
630	0.025	104.78	32.49	53.98		3	
630	0.05	104.78	42.27	60.33		3	

型表（ORDER INFORMATION）					
605	**H**	**R020**	**E**		
系列号	精度 J = 5% H = 3% F = 1%	阻值 R020=0.02Ω R005=0.005Ω	环保认证 E = ROHS 认证		

610/650 系列锰铜合金电流检测电阻

- 大电流应用，最大可到 100A
- 无感设计
- 环境性能符合 **MIL-PRF-49456**
- 高散热性能，小尺寸大功率
- 大于 R015 50PPM，小于 R015 100 PPM
- 工作温度范围**-55℃ - +275℃**

Ohmite 的锰铜合金电流检测电阻整体采用锰铜合金材料，阻值最低可以做到0.0005欧姆，最大可以长期承受100A的电流，均为四脚结构，利于电流检测应用，引脚插PCB，特殊可以定做2脚结构的产品。

常应用于低阻值大电流的电流检测场合。

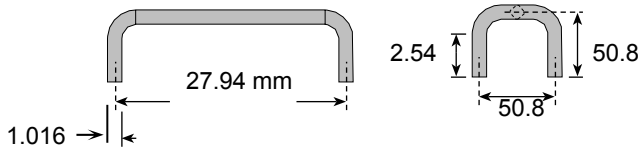

610 系列（1W）

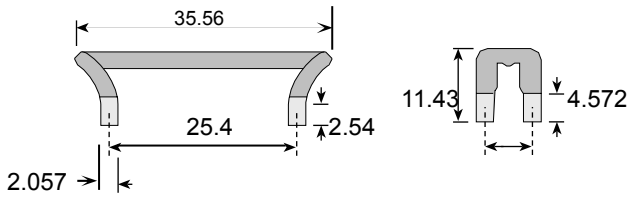

650 系列（5W）

系列号	阻值范围	最大电流	温飘 PPM/℃	额定功率（W）25℃	精度
610	0.0005-0.050 Ω	32 A	±50PPM >0.015Ω	1 W	1%-5%
650	0.0005-0.050 Ω	100 A	±100PPM ≤ 0.015Ω	5 W	

功率曲线图

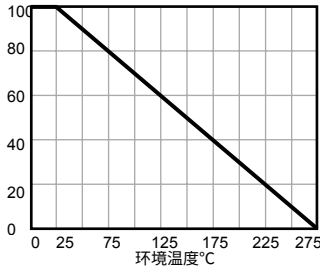

型表（ORDER INFORMATION）					
610	**F**	**P**	**R050**	**E**	
系列号 610 650	精度 D = 0.5% F = 1%	引脚 P=4 脚	阻值 R050=0.05 Ω R005=0.005Ω R001=0.001Ω	环保认证 E = ROHS 认证	

20 系列搪瓷散热线绕电阻

- 高散热性能，高工作温度
- 小于 10 欧姆 50PPM，大于 10 欧姆 30PPM
- 高质量的搪瓷封装，整体焊接工艺
- 标准的精度为 5%
- 7W 以上可承受 10 倍额定功率 5 秒
- 工作温度范围**-55℃ - +350℃**

Ohmite 的20系列搪瓷散热线绕功率电阻内部采用高纯度的陶瓷核心，外部封装为搪瓷材料，非常利于散热，具有耐高温的特点，避免了普通的线绕电阻因长期高温工作损坏或者表皮损伤的缺点。

常用于满负荷高温工作的场合。

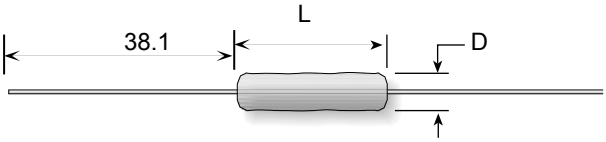

系列号	阻值范围	尺寸（mm）			温飘 PPM/℃	额定功率 (W) 25℃	最大工作电压
		L	D	引脚直径			
21	1.0-3.0K	10.3	4.0	24AWG	±30PPM >10Ω ±50PPM ≤ 10Ω	1.0 W	75 V
22	1.0-3.0K	10.3	5.6	20AWG		2.0 W	65 V
23	0.1-10 K	12.7	5.6	20AWG		3.0 W	135 V
25	0.1-28K	25.4	7.0	20AWG		5.0 W	330 V
27	0.1-25K	31.8	10.0	20AWG		7.0 W	450 V
20	0.1-100K	46.8	10.0	20AWG		10.0 W	720 V

*最大工作电压取决于阻值的大小,根据(V = (P×R) $^{1/2}$)来计算.

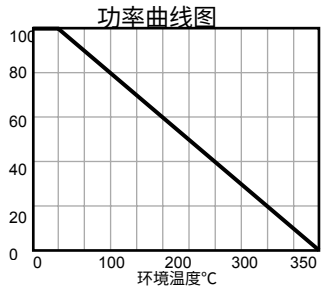

型表（ORDER INFORMATION）				
21	**J**	**R10**	**E**	
系列号	精度	阻值	环保认证	
21	J = 5%	R10=0.10 Ω	E = ROHS 认证	
22	F = 1%	1R0=1Ω		
23		10R=10Ω		
25		250=250Ω		
27		1K0=1000Ω		
20		4K5=4500Ω		

40 系列硅树脂封装线绕电阻

- 高质量的陶瓷内核，硅树脂封装
- CECC 标准尺寸
- 精度范围 1%-5%
- 1Ω 90PPM，1-9.9Ω 50PPM,10Ω以上 20PPM
- 可以提供无感型
- 工作温度范围**-55℃ - +275℃**

Ohmite 的40系列硅树脂封装电子采用了高纯度的陶瓷作为核心材料，硅树脂封装利于散热。具有良好的温度系数和耐高温性能。

广泛的应用于商业，工业，电信等场合。

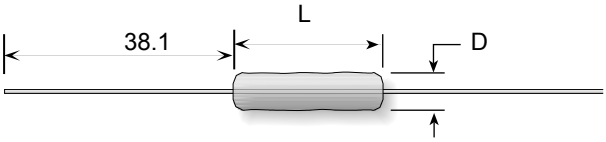

系列号	阻值范围	尺寸（mm）			温飘 PPM/℃	额定功率 (W) 25℃	最大工作电压
		L	D	引脚直径			
41	0.10-6.0K	11.1	3.2	24AWG	±20PPM >10Ω ±50PPM 1Ω - 9.9Ω ±90PPM <1Ω	1.0	150 V
42	0.10-8.0K	10.3	5.6	20AWG		2.0	100 V
43	0.10-20 K	15.1	5.5	20AWG		3.0	200 V
45	0.10-70K	23.8	8.7	18AWG		5.0	460 V
47	0.10-80K	32.5	8.7	18AWG		7.0	670 V
40	0.10-150K	41.7	10.3	18AWG		10.0	1000 V

*最大工作电压取决于阻值的大小,根据(V = (P×R) $^{1/2}$)来计算.

功率曲线图

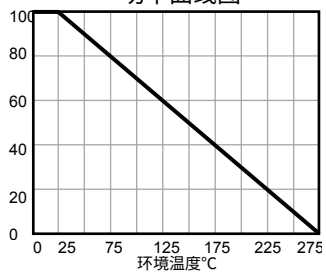

型表（ORDER INFORMATION）					
41	**_**	**J**	**R10**	**E**	
系列号	- =标准	精度	阻值	环保认证	
41	N=无感	J = 5%	R10=0.10 Ω	E = ROHS 认证	
42		F = 1%	1R0=1Ω		
43			10R=10Ω		
45			250=250Ω		
47			1K0=1000Ω		
40			4K5=4500Ω		

RW 系列军用硅树脂封装线绕电阻

- 符合美军标 MIL-R-26 规范
- 高质量的陶瓷内核，硅树脂封装
- 精度范围 1%-5%
- 1Ω 90PPM，1-9.9Ω 50PPM,10Ω以上 20PPM
- 可以提供无感型
- 工作温度范围**-55℃ - +275℃**

Ohmite 的RW系列军用硅树脂封装电子采用了高纯度的陶瓷作为核心材料，硅树脂封装利于散热。具有良好的温度系数和耐高温性能。整个生产以及测试过程完全按照美国军用标准MIL-R-26规范执行。

常应用于军工以及高可靠性要求的场合。

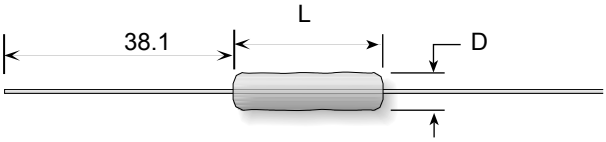

系列号	阻值范围	尺寸（mm）			温飘 PPM/℃	额定功率 (W) 25℃	最大工作电压
		L	D	引脚直径			
RW70U	0.10-6.0K Ω	11.1	3.2	24AWG	±20PPM >10Ω ±50PPM 1Ω - 9.9Ω ±90PPM <1Ω	1.0 W	150 V
RW79U	0.10-20K Ω	15.1	5.5	20AWG		3.0 W	200 V
RW69V	0.10-20 KΩ	15.1	5.5	20AWG		3.0 W	200 V
RW74U	0.10-75K Ω	23.8	8.7	18AWG		5.0 W	460 V
RW67V	0.10-75K Ω	23.8	8.7	18AWG		5.0 W	460 V
RW78U	0.10-150K Ω	46.8	10.3	18AWG		10.0 W	1000 V
RW68V	0.10-150K Ω	46.8	10.3	18AWG		10.0 W	1000 V

*最大工作电压取决于阻值的大小,根据(V = (P×R) $^{1/2}$)来计算.

功率曲线图

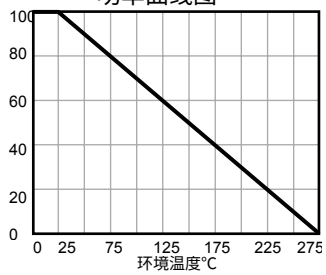

型表（ORDER INFORMATION）				
RW74U	**1001**	**F**		
系列号 RW70U RW79U RW69V RW74U RW67V RW78U RW68V	阻值 (用四位数字了表示，后一位数字表示在前三位的基础上跟随几个零) R100=0.10 Ω 1R00=1Ω 10R0=10Ω 1000=100Ω 1001=1000Ω	精度 J = 5% F = 1%		

90 系列军用搪瓷模压线绕电阻

- 高散热性能，高工作温度
- 小于 10 欧姆 100PPM，大于 10 欧姆 30PPM
- 高质量的搪瓷模压封装
- 标准的精度为 5%
- 符合美国军用标准 MIL-R-26 标准
- 工作温度范围**-55℃ - +350℃**

Ohmite 的90系列搪瓷散热线绕功率电阻内部采用高纯度的陶瓷核心，外部封装为搪瓷模压材料，非常利于散热，具有耐高温的特点，避免了普通的线绕电阻因长期高温工作损坏或者表皮损伤的缺点。

常用于满负荷高温工作的场合。

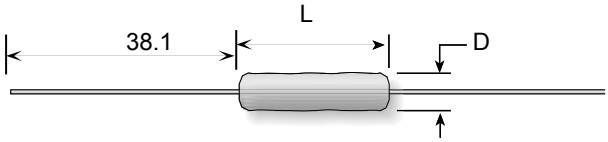

系列号	阻值范围	尺寸（mm）			温飘 PPM/℃	额定功率（W）25℃	最大工作电压
		L	D	引脚直径			
91	0.1-3.6K Ω	11.1	3.6	24AWG	±30PPM >10Ω ±100PPM ≤ 10Ω	1.5 W	150 V
92	0.1-3.5K Ω	9.9	5.6	20AWG		2.25 W	85 V
93	0.1-10.5 KΩ	14.3	5.9	20AWG		3.25 W	200 V
95	0.1-25K Ω	24.2	5.9	20AWG		5.0 W	495 V
90	0.1-91K Ω	45.6	8.7	20AWG		11.0 W	1080 V
可以提供 15W 定之型，需要请联络我们							

*最大工作电压取决于阻值的大小,根据(V = （P×R）$^{1/2}$)来计算.

型表（ORDER INFORMATION）					
91	_	J	R10	E	
系列号 91 92 93 95 90	- =标准 N=无感	精度 J = 5%	阻值 R10=0.10 Ω 1R0=1Ω 10R=10Ω 250=250Ω 1K0=1000Ω	环保认证 E = ROHS 认证	

90 系列固定配件

- 预防非常剧烈的振动和冲击
- 当紧贴安装时可以提高功率 100%
- 可以通过螺丝孔或铆钉来进行固定

型号	配合型号	长度 mm	宽度 mm	高度 mm	安装孔数量	安装孔直径
5900	91	10.319	3.810	6.350	1	1.803 mm
5902	92	8.890	5.500	6.980	2	1.803 mm
5904	93	12.700	6.500	8.103	2	2.362 mm
5906	95	22.860	6.019	7.214	2	2.616 mm
5908	90	44.450	8.458	9.576	2	2.616 mm

Axiohm 系列混合封装线绕电阻

- 专利的混合封装
- 环境性能符合美军标 MIL-R-26
- 精度范围 0.1%-5%
- 1Ω 200 PPM，1-9.9Ω 100PPM,10Ω以上 30PPM
- 可以提供无感型
- 工作温度范围**-55℃ - +350℃**

Ohmite 的Axohm系列混合封装线绕电阻采用了专利的混合封装材料，两端采用不锈钢，比搪瓷封装的电阻有效的节约了成本。可以承受很高的工作温度，精度也可以做的很高，并可以提供无感系列。

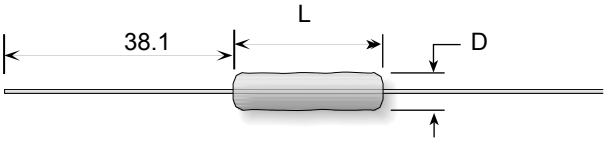

系列号	阻值范围	尺寸（mm）			温飘 PPM/℃	额定功率（W）25℃	最大工作电压
		L	D	引脚直径			
1C	0.10-4.0K Ω	10.3	2.4	24AWG	±30PPM >10Ω ±10PPM 1Ω - 9.9Ω ±200PPM <1Ω	1.0 W	100 V
2C	0.10-10K Ω	11.9	5.6	20AWG		2.0 W	300 V
3C	0.10-20 KΩ	15.1	5.6	20AWG		3.0 W	450 V
4C	0.10-30K Ω	20.7	5.6	20AWG		4.0 W	600 V
5C	0.10-40K Ω	27.0	5.6	20AWG		5.0 W	800 V
7C	0.10-50K Ω	28.6	8.0	20AWG		7.0 W	875 V
10C	0.10-90K Ω	42.9	8.0	20AWG		10 W	1600 V

*最大工作电压取决于阻值的大小,根据(V = （P×R） $^{1/2}$)来计算.

功率曲线图

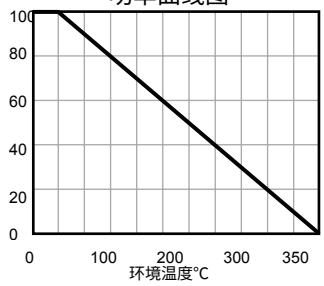

型表（ORDER INFORMATION）						
5	_	C	J	10K	E	
功率	- =标准	封装	精度	阻值	环保认证	
1	N=无感	C=混合	J = 5%	R10=0.10 Ω	E = ROHS 认证	
2			H = 3%	1R0=1Ω		
3			F = 1%	10R=10Ω		
4			D=0.5%	250=250Ω		
5			Q=0.25%	1K0=1000Ω		
7			B=0.1%	10K=10000Ω		
10						

G 系列电容放电电阻

- 特殊的设计可以承受反复的脉冲电压
- 高的功率负荷，最大 13W
- 抗腐蚀的固定引脚设计
- 抗振动设计
- 符合 IEC115-1 标准
- 工作温度范围**-55℃ - +200℃**

Ohmite 的G系列电容放电电阻特别的设计于电容放电等抗脉冲场合应用，可以承受连续的脉冲电压，特制的引脚非常利于固定，并且具有良好的抗振动性能。

部分详细的配套电容型号在下面已经列出，可以作为设计参考。

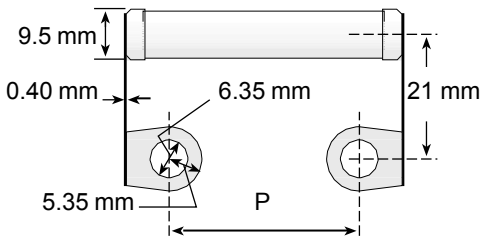

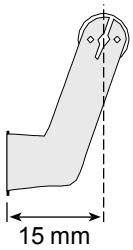

系列号	阻值范围	P（mm）	温飘 PPM/℃	额定功率 （W）		精度
				25℃	70℃	
GW10	1-82K Ω	22.0	±100 PPM	10 W	8.5 W	1%-10%
GW13	1-120K Ω	31.8	±100 PPM	13 W	11 W	1%-10%

*最大工作电压取决于阻值的大小,根据(V = （P×R） $^{1/2}$)来计算.

部分配套电容型号对照表		
电容品牌/系列	GW10	GW13
BHC	ALS30/31	ALS30/31
CDE	3186 3188 520C DCMC OTB MPF PF SCR SF T	3186 3188 520C DCMC
EPCOS	B41456 B41458 B43456 B43458	B41456 B41458 B43456 B43458
ILL	LKP LRP	LKP
Nichicon	NR NT NW NX QR	NR NT NW NX QR
Panasonic	G	G
Chemi-Con	KMH LXA RWE RWF RWY SME	LXA LXR KMH RWE RWF RWL RWY SME UTOR
VISHAY	36D 36DE 36DX	36D 36DE 36DX

技术性能		
短时过载	Δ ＜ 2% + 0R05	10 倍的额定功率 5 秒,IEC-115-1,4.1.3
气候类别	Δ ＜ 5% + 0R05	IEC115-1，4.23
耐湿阻抗	Δ ＜ 5% + 0R05	90-95% RH,40℃,56 天，IEC115-1，4.17.3
引脚强度	Δ ＜ 5% + 0R05	25N 拉伸测试 10 秒，IEC 115-1，4.16
负载寿命	Δ ＜ 5% + 0R05	1000 小时，额定功率，+25℃，1.5 小时开，0.5 小时关，循环

型表（ORDER INFORMATION）						
G	W	10	5K00	K	E	
系列号 G	材料 W	功率 10=10W 13 =13W	阻值 10R0=10 Ω 5K00=5000Ω	精度 K=10% J = 5% G = 2% F = 1%	环保认证 E = ROHS 认证	

Metalohm 系列冷轧钢散热线绕大功率电阻

- 防火无机设计
- 高功率，高散热性能
- 整体焊接构造
- 防潮
- 抗浪涌电流
- 工作温度范围-55℃ - +275℃

Ohmite 的Metalohm系列冷轧钢散热线绕大功率电阻采用了冷轧钢作为散热材料，具有高功率，小体积，抗浪涌等特点。引脚具有多种安装形式，可以任意选择，并可提供无感系列，绝缘电压2500V。

常用于电力设备等高功率要求的场合。

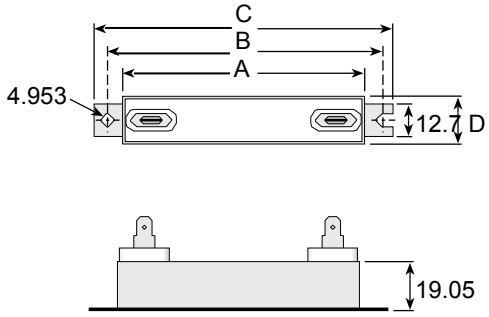

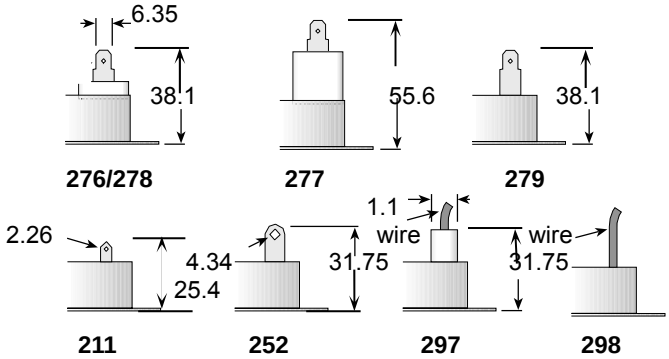

**276 为方型焊脚，278 为椭圆焊脚

系列号	阻值范围	尺寸（mm）				温飘 PPM/℃	额定功率 （W）25℃	
		A	B	C	D		无散热片	有散热片
20/45M	0.05-6.0K Ω	25.4	36.5	47.6	19.1	±90PPM >18 Ω ±50PPM 18 Ω > 8Ω ±180PPM < 18Ω	20	45
40/70M	1.0-25K Ω	65.1	76.2	87.3	19.1		40	70
HV40-70	1.0-25K Ω	65.1	76.2	87.3	22.2		40	70
50/100M	1.5-47.5K Ω	93.7	104.8	115.9	19.1		50	100
60/115M	2.5-81K Ω	141.3	163.5	163.5	19.1		60	115

*最大工作电压取决于阻值的大小,根据(V = （P×R） $^{1/2}$)来计算.

型表（ORDER INFORMATION）						
40/70M	__	J	10K50	A	E	
系列号 20/45M 40/70M HV40/70M 50/100M 60/115M	- =标准 N=无感	精度 J = 5% K = 10%	阻值 10R00=10 Ω 10K50=10500 Ω	接线端 A=211 B=252 C=279 D=276 E=277 F=278 G=297 H=298	环保认证 E = ROHS 认证	

PC-58 系列搪瓷和硅树脂封装管状线绕电阻

- 陶瓷核心，搪瓷和硅树脂封装
- 标准的精度为 5%
- 温度系数 260 PPM
- 3W 可以承受 5 倍的额定功率 5 秒，
- 5.25W 可以承受 10 倍的额定功率 5 秒
- 工作温度范围**-55℃ - +350℃**

Ohmite 的PC-58系列搪瓷和硅树脂封装管状线绕电阻采用陶瓷核心材料，根据阻值的大小分为搪瓷和硅树脂封装两种，管状的结果更利于散热，径向的引脚设计用于PCB安装。

常用于大功率，小体积，高温等场合。

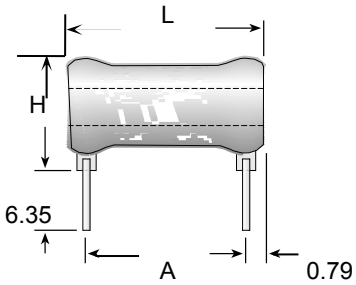

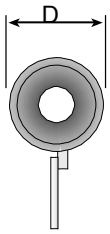

系列号	封装	阻值范围	尺寸（mm）				温飘 PPM/℃	额定功率（W）70℃	精度
			L	H	D	A			
R3	搪瓷	1 - 3.9 K	11.3	11.91	7.95	7.62	±260PPM	3 W	5%
R3	硅树脂	4K - 10 K	11.3	11.91	7.95	7.62		3 W	
R5	搪瓷	1- 7.4 K	15.88	13.11	8.74	12.70		5.25 W	5%
R5	硅树脂	7.5K-20K	15.88	13.11	8.74	12.70		5.25 W	

*最大工作电压取决于阻值的大小,根据($V = (P \times R)^{1/2}$)来计算.

选型表（ORDER INFORMATION）					
R	5	J	1K0	E	
系列号 R	功率 3=3W 5=5.25W	精度 J = 5%	阻值 10R=10 Ω 1K0=1000 Ω	环保认证 E = ROHS 认证	

WFH 系列铝壳散热线绕功率电阻

- 非常低的高度，节约空间
- 功率从 90W 到 330W
- 绝缘电压 2500VAC
- 工作电压 1200VAC，测试电压 6000VAC
- 常规阻值 50 PPM
- 工作温度范围-55℃ - +220℃

Ohmite 的WFH系列铝壳散热线绕功率电阻采用了低高度的设计，比传统的铝壳散热电阻更加节省空间，重量更轻，并且具有很高的绝缘强度。引脚多种方式的选择，可以方便安装。常应用于对尺寸要求严格的大功率场合。

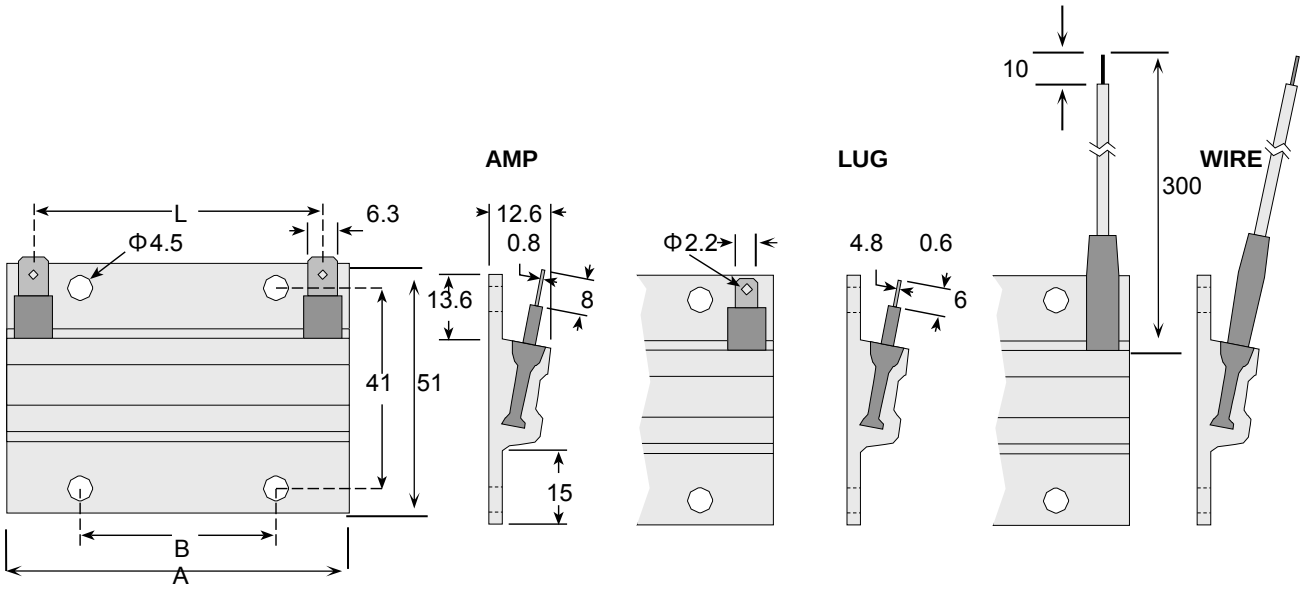

系列号	阻值范围	尺寸（mm）			温飘 PPM/℃	额定功率（W）40℃	精度
		A	B	L			
WFH90	0.220-6.8K Ω	70	39.7	53	±50PPM/100PPM	90 W	5%-10%
WFH160	0.470-18K Ω	140	80	123		160 W	
WFH230	0.820-27 KΩ	210	2×80	193		230 W	
WFH330	1.000-39K Ω	280	2×100	263		330 W	

*最大工作电压取决于阻值的大小,根据(V = (P×R) $^{1/2}$)来计算.

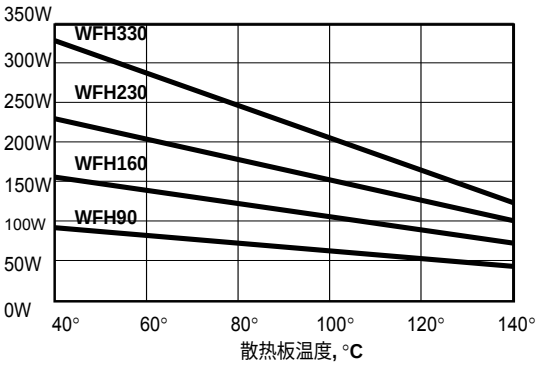

型表（ORDER INFORMATION）						
WFH	160	L	R47	K	E	
系列号 WFH	功率 90=90W 160=160W 230=230W 330=330W	引脚 L=LUG A=AMP W=WIRE	阻值 10R=10 Ω R47=0.47Ω 330=330Ω	精度 J = 5% K= 10%	环保认证 E = ROHS 认证	

200 系列小型搪瓷管状线绕电阻，Brown Devil®

- 陶瓷核心，搪瓷封装
- 标准的精度为 5%-10%
- 温度系数 260 PPM
- 可以承受 10 倍的额定功率 5 秒
- 工作温度范围**-55℃ - +350℃**

Ohmite 的200系列小型搪瓷管状线绕电阻是一种小型的，持久耐用的功率电阻。它的特点是整体的焊接结构和高品质的搪瓷封装，能够承受非常的高工作温度。

常用于大功率，小体积，高温，以及高可靠性要求的场合。

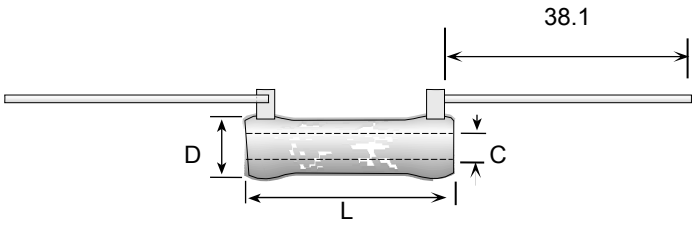

系列号	最大工作电压	阻值范围	尺寸（mm）				温飘 PPM/℃	额定功率（W）25℃	精度
			L	D	C	引脚直径			
B5	187 V	0.1 – 20 K	15.88	6.35	3.43	20AWG	±260PPM	5.25W	5%-10%
B8	250 V	0.03 – 25 K	25.40	7.94	4.76	18AWG		8 W	
B12	625 V	0.08- 51 K	44.45	7.94	4.76	18AWG		12 W	5%-10%
B20	750 V	0.1-100 K	50.80	11.11	6.35	18AWG		20 W	

*最大工作电压取决于阻值的大小,根据(V = (P×R) $^{1/2}$)来计算.

*可以特殊提供低价格的混合封装或硅树脂封装，需要请联络我们。

选型表（ORDER INFORMATION）						
B	8	_	J	5R0	E	
系列号 B	功率 5=5.25W 8=8W 12=12W 20=20W	- =标准 N=无感	精度 F=1% H=3% J = 5% K=10%	阻值 10R=10 Ω 5R0=5 Ω 250 = 250 Ω 1K0=1000 Ω	环保认证 E = ROHS 认证	

210/270 系列搪瓷封装管状线绕大功率电阻,Dividohm®

- 陶瓷核心，搪瓷封装，标准和可变两种
- 标准的精度为 5%
- 温度系数 260 PPM
- 可以提供无感型
- 可以承受 10 倍的额定功率 5 秒
- 工作温度范围**-55℃ - +350℃**

Ohmite 的210/270系列搪瓷封装管状线绕电阻采用陶瓷核心材料，采用搪瓷作为外部封装，最大功率可以达到1000W。提供标准型和可变型两种选择。

常用于大功率，高可靠性要求等场合。

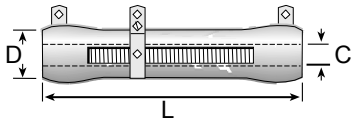

D 型

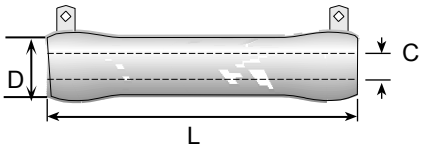

L 型

系列号		额定功率	阻值范围	尺寸（mm）			工作电压	精度
D 型	L 型	（W）25℃		L	D	C		
D12	-	12 W	1 – 10K	44.4	7.94	4.76	565 V	5% 10%
D25	-	25 W	1 – 25K	50.8	14.3	7.94	625 V	
D50	-	50 W	1 – 100K	101.6	14.3	7.94	1625 V	
D100	-	100 W	1 – 100K	165.1	19.1	12.7	2845 V	
D175	-	175 W	1 – 100K	215.9	28.6	19.1	3595 V	
D225	-	225 W	1 – 100K	266.7	28.6	19.1	4595 V	
D500	-	500 W	1.5-15K	304.8	63.5	44.5	4970 V	
D1000	-	1000W	3.0-27.7K	508.0	63.5	44.5	8900 V	
-	L12	12 W	0.1 – 51K	44.4	7.94	4.76	565 V	5%
-	L25	25 W	0.15 – 100K	50.8	14.3	7.94	625 V	
-	L50	50 W	0.38 – 260K	101.6	14.3	7.94	1625 V	
-	L100	100 W	0.23 -101K	165.1	19.1	12.7	2845 V	
-	L175	175 W	0.13 – 101K	215.9	28.6	19.1	3595 V	
-	L225	225 W	0.16-129K	266.7	28.6	19.1	4595 V	
-	L500	500 W	0.38-218K	304.8	63.5	44.5	4970 V	
-	L1000	1000W	0.69-392K	508.0	63.5	44.5	8900 V	

*最大工作电压取决于阻值的大小,根据(V = （P×R）$^{1/2}$)来计算.

*

选型表（ORDER INFORMATION）					
D	25	K	100	E	
系列号	功率	精度	阻值	环保认证	
D	12=3W	J = 5%	10R=10 Ω	E = ROHS 认证	
L	25=25W	K=10%	100=100 Ω		
LN（无感）	50=50W		1K0=1000 Ω		
	100=100W				
	175=175W				
	225=225W				
	500=500W				
	1000=1000W				

250 系列搪瓷线绕扁平功率电阻，Thin Stackohm®

- 小尺寸，大功率，节省体积
- 利于安装，抗振动和冲击
- 标准的精度 5%
- 阻值范围 1-30K
- 高过载表现，10 倍的额定功率 5 秒
- 工作温度范围**-55℃ - +350℃**

Ohmite 的250系列搪瓷线绕扁平功率电阻采用高纯度的陶瓷作为核心，表层采用搪瓷封装使其具备了良好的散热性能，极限工作温度可以达到350°C。整体扁平结构，比普通功率电阻更加节省空间，两端采用钢片固定，抗振动抗冲击。

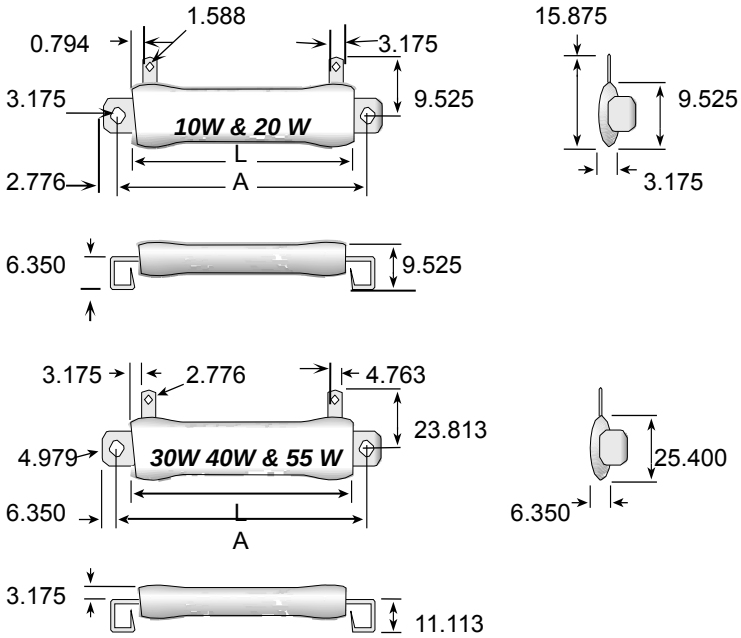

系列号	额定功率 (W) 70℃	最大工作电压	阻值范围 (Ω)	尺寸 (mm) L	尺寸 (mm) A	温飘 PPM/℃	精度
F10	10	187 V	1 - 15 K	19.050	25.400	±260PPM	5%
F20	20	815 V	1 - 50 K	50.800	58.750		
F30	30	281 V	1 - 10 K	31.750	50.800		
F40	40	655 V	1 – 25 K	50.800	69.850		
F55	55	1405 V	1 – 30 K	88.900	107.950		

*最大工作电压取决于阻值的大小,根据(V = (P×R) $^{1/2}$)来计算.

选型表（ORDER INFORMATION）					
F	20	J	1R0	E	
系列号 F	功率 10=10W 20=20W 30=30W 40=40W 55=55W	精度 F=1% H=3% J=5% K=10%	阻值 1R0=1Ω 10R=10 Ω 1K0=1000 Ω	环保认证 E = ROHS 认证	

280 系列搪瓷封装管状低阻大电流波纹电阻，Corrib®

- 陶瓷核心，搪瓷和硅树脂封装
- 最大功率可以做到 1500W
- 温度系数 400 PPM
- 低阻值，非常高的电流承受能力
- 可以承受 10 倍的额定功率 5 秒
- 工作温度范围-55℃ - +400℃

Ohmite 的搪瓷封装管状波纹电阻采用陶瓷核心材料，采用搪瓷材料封装，波纹状的线绕方法使得该产品具有很低的阻值，并能够承受很高的电流，管状的结构更利于散热，可以提供一般型和可变型两种。

常用于大功率，大电流，低阻值等场合。

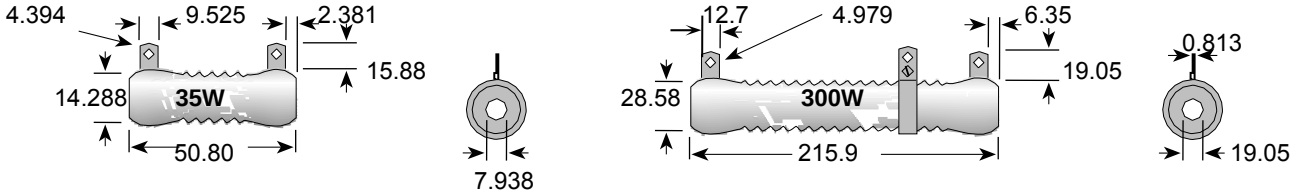

***特殊可以提供 90W 到 1500W 的产品，大体尺寸请参考下表，详细的尺寸请联络我们

系列号	额定功率 （W） 25℃	阻值范围(Ω)		尺寸（英寸）		温飘 PPM/℃	精度
		MIN	MAX	L 长度	D 直径		
C35	35W	0.1	100	如图所示		±400	10%
C300	300W	0.1	100	如图所示		±400	10%
C90	90W	0.021	12	4.0	0.563	±400	10%
C100	100W	0.021	11	3.5	0.75	±400	10%
C110	110W	0.029	16	5.0	0.563	±400	10%
C135	135W	0.028	21	6.0	0.563	±400	10%
C150	150W	0.043	27	5.0	1.0	±400	10%
C160	160W	0.038	26	6.0	0.75	±400	10%
C180	180W	0.031	29	6.5	0.75	±400	10%
C190	190W	0.056	35	6.0	1.0	±400	10%
C215	215W	0.068	43	7.0	1.0	±400	10%
C220	220W	0.063	39	6.0	1.125	±400	10%
C270	270W	0.065	41	5.0	1.5	±400	10%
C375	375W	0.130	80	10.5	1.125	±400	10%
C500	500W	0.190	117	10.5	1.625	±400	10%
C750	750W	0.310	198	12.0	2.5	±400	10%
C1000	1000W	0.410	258	15.0	2.5	±400	10%
C1500	1500W	0.560	358	20.0	2.5	±400	10%

选型表（ORDER INFORMATION）					
C	35	K	R10	E	
系列号 C=固定 E=可变	功率	精度 K= 10%	阻值 R10=0.1Ω 10R=10 Ω	环保认证 E = ROHS 认证	

HPW 系列超精密宽阻值线绕电阻，ULTRONIX®

- 整体焊接结构增强了可靠性
- 高精密，可到 0.005%
- 低温飘，10PPM
- 非常低的电压系数，低噪音，低热 EMF
- 宽阻值范围：0.1-43M
- 工作温度范围-65℃ - +145℃

Ohmite 的HPW系列超精密宽阻值线绕电阻采用了整体焊接工艺，引脚基本等同于电阻的绕丝，最大的程度上减少了热能电动势。绕筒设计保证了线绕电阻很高的稳定性，外部采用了醇酸树脂封装，抗温度冲击。

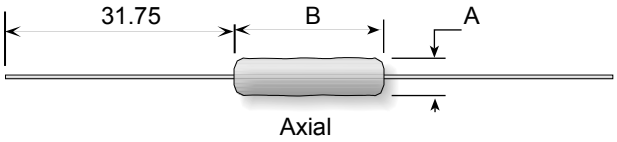

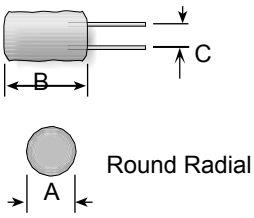

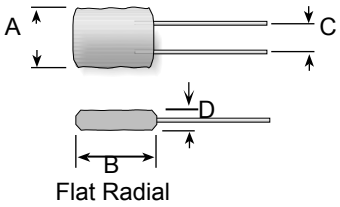

系列号	引线方式	阻值范围（Ω）		尺寸（mm）				额定功率（W）70℃	工作电压 MAX
		Min	Max	A	B	C	D		
123A	Axial	0.1	111K	2.54	5.84	-	-	0.05	150 V
118A	Axial	0.1	192K	3.30	4.57	-	-	0.05	150 V
122A	Axial	0.1	199K	3.12	5.54	-	-	0.05	150 V
102A	Axial	0.1	334K	2.79	6.35	-	-	0.10	150 V
102AL	Axial	0.1	334K	3.30	7.95	-	-	0.10	150 V
101A	Axial	0.1	410K	3.30	9.53	-	-	0.10	300 V
153A	Axial	0.1	435K	3.81	6.22	-		0.10	300 V
103A	Axial	0.1	633K	3.81	7.62	-	-	0.10	300 V
135A	Axial	0.1	750K	4.06	12.7	-	-	0.10	300 V
105A	Axial	0.1	820K	3.81	7.87	-	-	0.125	300 V
184A	Axial	0.1	820K	4.75	9.53	-	-	0.125	300 V
185A	Axial	0.1	961K	4.75	12.7	-	-	0.125	300 V
202A	Axial	0.1	968K	6.35	7.87	-	-	0.25	200 V
204A	Axial	0.1	1.42M	6.35	9.53	-	-	0.25	200 V
203A	Axial	0.1	1.7M	6.35	8.71	-	-	0.25	200 V
205A	Axial	0.1	1.93M	6.35	12.7	-	-	0.33	400 V
207A	Axial	0.1	3.0M	6.35	19.05	-	-	0.50	800 V
308A	Axial	0.1	3.0M	7.93	20.57	-	-	0.60	800 V
210A	Axial	0.1	4.1M	6.35	25.4	-	-	0.50	800 V
307A	Axial	0.1	5.63M	9.53	19.05	-	-	0.60	800 V
310A	Axial	0.1	7.68M	9.53	25.4	-	-	1.00	800 V
505A	Axial	0.1	10M	12.7	12.7	-	-	1.00	800 V
510A	Axial	0.1	24M	12.7	25.4	-	-	1.25	800 V
515A	Axial	0.1	35M	12.7	38.1	-	-	1.50	1200 V
517A	Axial	0.1	43M	12.7	44.45	-	-	1.75	1200 V
520A	Axial	0.1	43M	12.7	50.8	-	-	2.00	1200 V
101P	Flat Radial	0.1	453K	7.62	8.13	3.81	2.79	0.125	150 V
102P	Flat Radial	0.1	821K	6.35	6.35	3.18	3.18	0.125	150 V
203PC	Round Radial	0.1	1.59M	7.92	7.93	3.81	-	0.25	150 V
203PA	Round Radial	0.1	1.48M	6.86	8.13	5.08	-	0.25	150 V
305PA	Round Radial	0.1	3.3M	9.53	12.7	5.08	-	0.50	300 V
505PA	Round Radial	0.1	9.5M	12.7	12.7	7.62	-	1.00	300 V

选型表（ORDER INFORMATION）

203A	1M700	T	E
系列号	阻值 1M700=1.7M　1R000=1Ω	精度 T=0.01% Q=0.02%　A=0.05%　B=0.1%　F=1%	环保认证 E = ROHS 认证

HSP 系列超高稳定密封型精密电阻，ULTRONIX®

- 全密封，精度可到 0.001%
- 温度系数±3PPM @ -10 - 80°C
- 超高稳定性，低电压系数
- 低噪音，低热 EMF
- 工作温度范围-65°C - +145°C

Ohmite 的HSP系列超高稳定密封型精密电阻具有非常高的长期稳定性和可靠性，温度系数为3PPM，最高的精度可以做到0.001%，全密封结构，具有很低的热能电动势，低噪音，低电压系数。

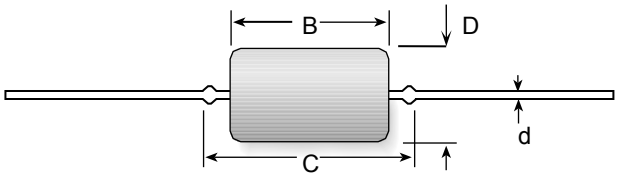

系列号	最大工作电压	阻值范围（Ω）		尺寸（mm）				温飘 PPM/°C	额定功率（W）25°C	精度
		MIN	MAX	D	B	C	D			
HS185A	300 V	10	1.0M	4.75	12.7	15.88	0.660	±3 PPM	0.125	0.001% - 1%
HS205A	300 V	10	1.4M	6.35	12.7	14.27	0.813		0.250	
HS207A	600 V	10	2.8M	6.35	19.05	20.62	0.813		0.400	
HS210A	600 V	10	3.0M	6.35	25.4	27.00	0.813		0.500	
HS308A	600 V	10	5.6M	9.52	20.8	23.35	0.813		0.600	
HS310A	600 V	10	7.6M	9.52	25.4	26.67	0.813		0.800	
HS510A	600 V	10	24M	12.7	25.4	30.99	0.813		1.000	
HS515A	600 V	10	35M	12.7	38.1	40.77	0.813		1.250	
HS520A	900 V	10	43M	12.7	50.8	54.86	0.813		1.500	

*最大工作电压取决于阻值的大小，根据(V = (P×R) $^{1/2}$)来计算.

选型表（ORDER INFORMATION）					
HS	185	A	10R00	T	
系列号	功率	封装	阻值	精度	
HS	185=0.125W	A = 标准	10R00=10 Ω	T = 0.01%	
	205=0.25W	F = 充油	1M000=1000 Ω	Q = 0.02%	
	207=0.40W			A = 0.05%	
	210=0.50W			B = 0.1%	
	308=0.60W			F = 1.0%	
	310=0.80W				
	510=1.00W				
	515=1.25W				
	520=1.50W				

P 系列军用精密模压低感线绕电阻

- 符合美国军用标准 MIL-R-93 标准
- 标准的精度为可以做到 0.005%
- 温度系数 10 PPM，最好可以到 2 PPM
- 低电感，阻值范围：1-15M
- 非常高的可靠性
- 工作温度范围-65℃ - +145℃

Ohmite 的P系列军用精密模压线绕电阻按照美过军用标准MIL-R-93生产和测试，具有非常高的精度和非常好的温度系数，低电感，长期稳定性极好，阻值范围宽，适合用于高质量，高可靠性，高精度，低温飘要求的场合。

系列号	额定功率 (W) 70℃	阻值范围()		尺寸（mm）				温飘 PPM/℃	精度范围
		MIN	MAX	D	L	T	A		
PE	0.125	1	15M	3.18	6.35	22AWG	25.4	±10PPM	0.005%-1%
PF	0.250	1	15M	4.75	9.53	22AWG	25.4		
PA	0.500	1	15M	6.35	12.7	22AWG	25.4		
PG	0.750	1	15M	6.35	19.1	20AWG	25.4		
PB	0.900	1	15M	9.53	25.4	20AWG	25.4		
PC	1.500	1	15M	9.53	25.4	20AWG	25.4		
PD	2.000	1	15M	12.7	38.1	20AWG	25.4		

*最大工作电压取决于阻值的大小,根据(V = （P×R）$^{1/2}$)来计算.

选型表（ORDER INFORMATION）					
P	A	F	1000R	E	
系列号	功率	精度	阻值	环保认证	
P	E=0.125W	Z=0.005%	1R000=1 Ω	E = ROHS 认证	
	F=0.25W	T=0.010%	10R00=10 Ω		
	A=0.5W	Q=0.020%	100R0=100 Ω		
	G=0.75W	A=0.050%	1000R=1000 Ω		
	B=0.9W	B=0.100%	10K00=10K		
	C=1.5W	C=0.250%	100K0=100K		
	D=2.0W	D=0.500%	1M000=1M		
		F=1.000%			

TW/TU 系列陶瓷封装功率电阻

- 陶瓷封装，防火构造
- 大功率经济型，节约成本
- TW 径向引线，节约空间
- TWW/TUW 可以承受 10 倍额定功率 5 秒
- TWM/TUM 可以承受 5 倍额定功率 5 秒
- 工作温度范围-55℃ - +275℃

Ohmite 的TW/TU陶瓷封装功率电阻采用了经济的陶瓷作为封装材料，TWW/TUW为线绕材料，TWM/TUM为金属氧化膜材料。

本系列电阻可以大批量的使用于电源制作领域或其他有大功率要求的场合。

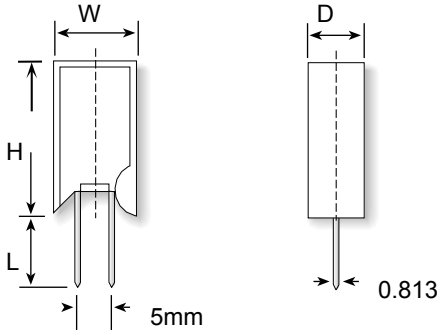

TWW/TWM

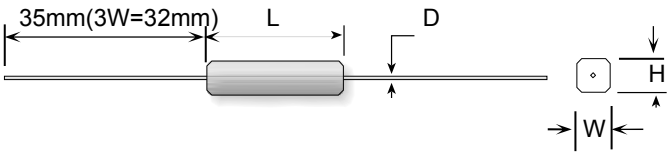

TUW/TUM

系列号	额定功率 (W) 70℃	阻值范围		尺寸（mm）				最大工作电压	材料
		MIN	MAX	H	W	D	L		
TWW3	3	0.01	39	25	12.5	9	3.5	250V	线绕
TWW5	5	0.01	47	25	12.5	9	3.5	350V	线绕
TWW10	10	0.04	990	50	12.5	9	3.5	750V	线绕
TWM3	3	43	50K	25	12.5	9	3.5	250V	金属氧化膜
TWM5	5	51	50K	25	12.5	9	3.5	350V	金属氧化膜
TWM10	10	1000	50K	50	12.5	9	3.5	750V	金属氧化膜
TUW3	3	0.01	39	8	8	0.8	22	350V	线绕
TUW5	5	0.01	47	9	10	0.8	22	350V	线绕
TUW7	7	0.10	680	9	10	0.8	35	500V	线绕
TUW10	10	0.10	990	9	10	0.8	49	750V	线绕
TUW15	15	0.10	1000	11.5	12.5	0.8	49	1000V	线绕
TUM3	3	180	33K	8	8	0.8	22	350V	金属氧化膜
TUM5	5	220	50K	9	10	0.8	22	350V	金属氧化膜
TUM7	7	910	50K	9	10	0.8	35	500V	金属氧化膜
TUM10	10	1000	50K	9	10	0.8	49	750V	金属氧化膜
TUM15	15	1100	150K	11.5	12.5	0.8	49	1000V	金属氧化膜

选型表（ORDER INFORMATION）					
TWW	3	F	R05	E	
材料	功率	精度	阻值	环保认证	
TWW=陶瓷线绕	3=3W	J=5%	R05=0.05 Ω	E = ROHS 认证	
TWM=陶瓷金属膜	5=5W		R56=0.56 Ω		
TUW=陶瓷线绕	7=7W		1R0=1 Ω		
TUM=陶瓷金属膜	10=10W		270=270 Ω		
	15=15W		1K0=1000Ω		

HEW 系列高能线绕电阻

- 特殊的绕阻科技
- 可以承受很高的能量
- 大部分的线绕产品都可以定制高能型
- 可以提供低电感型
- 非常高的可靠性
- 工作温度范围根据系列而定

Ohmite 的HEW系列高能线绕电阻采用了特殊的绕阻科技，避免了线绕电阻修复阻值而产生的额定能量损伤，使得电阻可以承受很高的额定能量，并且可以有确定的额定能量值。Ohmite 生产的大部分线绕电阻都可以定做高能型，下面为目前的一些常规型号，如果需要特殊的定做，请联络我们。

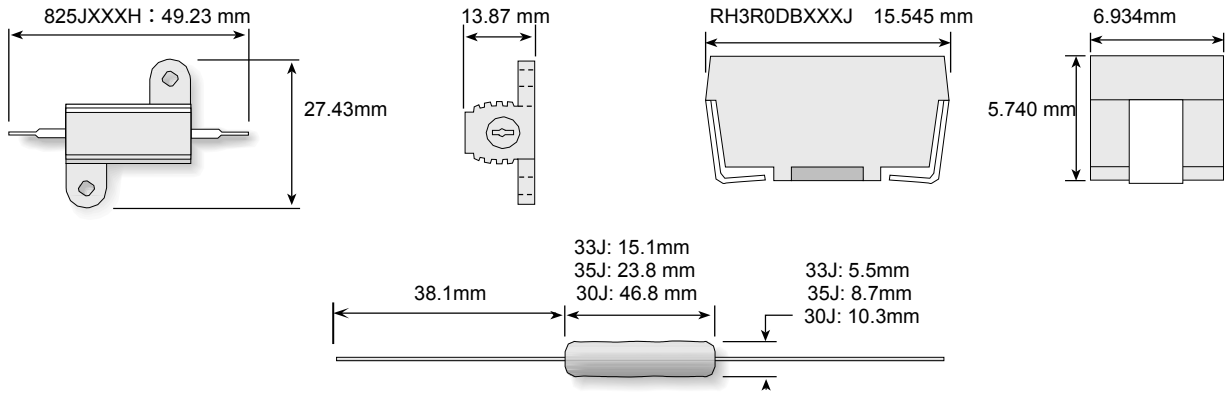

型号	阻值 Ω	功率 W	额定能量 (J)	熔断能量 (J)	熔断电流 (A)	熔断功率 (W)	型号	阻值 Ω	功率 W	额定能量 (J)	熔断能量 (J)	熔断电流 (A)	熔断功率 (W)
33J1R0	1	3	12.7	53.26	23.93	572.60	30J82R	82	10	51.90	217.74	7.86	5063.34
33J5R0	5	3	6.25	26.20	10.03	502.96	30J100	100	10	49.41	207.28	7.08	5017.03
33J10R	10	3	4.94	20.73	7.08	501.70	30J150	150	10	46.61	195.54	5.95	5314.71
33J15R	15	3	4.66	19.55	5.95	531.47	825J1R0H	1	25	51.04	214.12	40.32	1625.65
33J20R	20	3	3.91	16.40	5.00	500.45	825J5R0H	5	25	39.92	167.49	20.11	2021.92
33J25R	25	3	3.07	12.89	4.20	441.79	825J10RH	10	25	31.58	132.50	14.20	2016.87
33J30R	30	3	2.97	12.46	3.92	460.80	825J25RH	25	25	19.64	82.40	8.43	1776.01
33J50R	50	3	2.43	10.20	2.97	440.68	825J36RH	36	25	17.79	74.62	7.08	1806.13
33J100	100	3	1.92	8.07	2.10	439.58	825J47RH	47	25	18.71	78.49	6.60	2049.57
35J1R5	1.5	5	76.55	321.19	40.32	2438.48	825J75RH	75	25	14.66	61.49	5.00	1876.69
35J2R5	2.5	5	64.65	271.23	31.59	2494.75	825J100H	100	25	12.29	51.56	4.20	1767.15
35J7R5	7.5	5	37.66	158.01	16.90	2141.89	825J150H	150	25	11.59	48.64	3.53	1872.00
35J12R	12	5	37.90	158.99	14.20	2420.25	RH3R0DBR500J	0.5	3	12.93	54.25	31.59	498.95
35J18R	18	5	28.80	120.84	11.13	2228.50	RH3R0DB1R00J	1	3	10.23	42.91	22.31	497.70
35J22R	22	5	27.48	115.29	10.03	2213.02	RH3R0DB2R70J	2.7	3	6.87	28.82	13.24	473.33
35J36R	36	5	22.78	95.59	7.86	2222.93	RH3R0DB4R70J	4.7	3	5.87	24.63	10.03	472.78
35J47R	47	5	23.22	97.42	7.08	2358.00	RH3R0DB6R80J	6.8	3	5.34	22.41	8.43	483.07
35J75R	75	5	18.77	78.77	5.55	2309.77	RH3R0DB7R50J	7.5	3	4.75	19.91	7.86	463.11
30J2R0	2	10	162.30	680.93	47.98	4603.79	RH3R0DB10R0J	10	3	3.98	16.70	6.60	436.08
30J4R7	4.7	10	150.86	632.93	33.88	5395.94	RH3R0DB15R0J	15	3	3.75	15.75	5.55	461.95
30J6R8	6.8	10	137.27	575.91	28.47	5513.41	RH3R0DB25R0J	25	3	3.07	12.89	4.20	441.79
30J15R	15	10	119.76	502.47	20.11	6065.77	RH3R0DB47R0J	47	3	2.28	9.59	2.97	414.24
30J27R	27	10	85.27	357.74	14.20	5445.56	RH3R0DB68R0J	68	3	2.08	8.72	2.49	423.26
30J33R	33	10	65.54	274.98	11.93	4700.40	RH3R0DB75ROJ	75	3	2.29	9.62	2.49	466.83
30J50R	50	10	62.45	262.03	10.03	5029.59							

WLRH 系列电机启动和速度控制线绕电阻

- 最大电流 32A，大电流应用
- 最大工作电压 600V
- 功率基于 I^2R
- 电机启动和速度控制
- 非常高的可靠性
- 工作温度范围-55℃ - +375℃

Ohmite 的WLRH系列大电流线绕电阻主要应用于电机启动，速度控制，也可以应用于其他高功率大电流要求的场合，阻值范围从R25到250欧姆，标准的精度为10%。

本系列为OHMITE公司最新之产品。

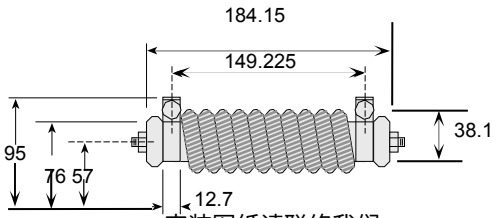

安装图纸请联络我们

标准型号表					
型号	阻值 (Ω)	连续工作电流 (A)	型号	阻值 (Ω)	连续工作电流 (A)
WLRHR25E	0.25	32	WLRH7R0E	7	7.3
WLRHR30E	0.3	31	WLRH7R5E	7.5	7.2
WLRHR33E	0.33	30	WLRH8R0E	8	7.1
WLRHR35E	0.35	29	WLRH8R5E	8.5	7
WLRHR50E	0.5	27	WLRH8R6E	8.6	6.8
WLRHR70E	0.7	22	WLRH10RE	10	6.2
WLRH1R0E	1	18	WLRH11RE	11	6.1
WLRH1R4E	1.4	15.5	WLRH11R5E	11.5	5.9
WLRH1R5E	1.5	15	WLRH12RE	12	5.8
WLRH1R9E	1.9	13.33	WLRH15RE	15	5.3
WLRH2R0E	2	13	WLRH20RE	20	4.6
WLRH2R2E	2.2	12.5	WLRH27RE	27	3.6
WLRH2R5E	2.5	12	WLRH36RE	36	3
WLRH3R2E	3.2	10.8	WLRH45RE	45	2.5
WLRH3R5E	3.5	10.5	WLRH62RE	62	2
WLRH4R0E	4	10	WLRH80RE	80	1.8
WLRH4R6E	4.6	9.2	WLRH100E	100	1.6
WLRH4R8E	4.8	8.8	WLRH125E	125	1.4
WLRH5R0E	5	8.5	WLRH150E	150	1.3
WLRH5R5E	5.5	8	WLRH175E	175	1.2
WLRH5R8E	5.8	7.7	WLRH200E	200	1.1
WLRH6R0E	6	7.6	WLRH250E	250	1
WLRH6R5E	6.5	7.4			

*功率基于 I^2R，其他阻值请联络我们。

PFE/PFR 系列大功率低阻值线绕电阻

- 最大功率可以到 1600W
- 非常低的阻值
- 最大额定电流可以到 100A
- 防氧化设计
- 非常高的可靠性
- 工作温度范围-55℃ - +375℃

Ohmite 的PFE/PFR系列大功率低阻值线绕电阻主要应用在大功率，低阻，和高电流的场合。特殊的线绕设计使得散热性能更加突出，最高的工作温度可以到375℃，同时应用了防氧化技术。

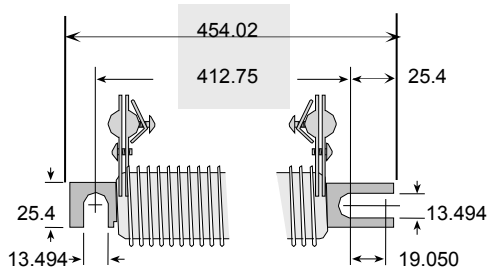

PFE5K

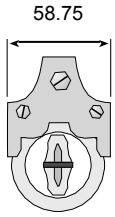

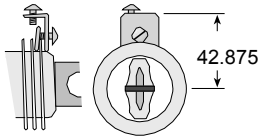

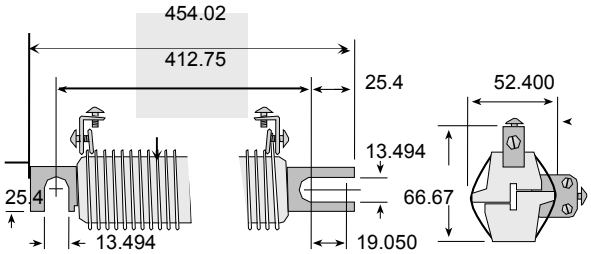

PFR5K

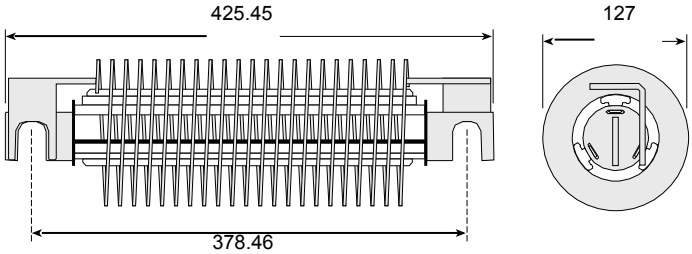

76021

标准型号表					
型号	阻值 (Ω)	连续工作电流 (A)	型号	阻值 (Ω)	连续工作电流 (A)
PFE5KR100E	0.1	100	PFE5K1R30E	1.3	29
PFE5KR120E	0.12	91	PFE5K1R60E	1.6	26
PFE5KR140E	0.14	89	PFE5K2R20E	2.2	18.4
PFE5KR160E	0.16	78	PFE5K2R80E	2.8	16.3
PFE5KR180E	0.18	75	PFE5K3R50E	3.5	14.6
PFE5KR220E	0.22	68	PFE5K4R50E	4.5	12.7
PFE5KR250E	0.25	63	PFE5K5R40E	5.4	11.8
PFE5KR300E	0.3	57	PFE5K6R80E	6.8	10.3
PFE5KR330E	0.33	54	PFE5K8R50E	8.5	9.4
PFE5KR370E	0.37	50	PFR5K11R0E	11	8.3
PFE5KR500E	0.5	47	PFR5K13R0E	13	7.6
PFE5KR600E	0.6	43	PFR5K17R0E	17	6.6
PFE5KR670E	0.67	41	PFR5K20R0E	20	5.9
PFE5KR750E	0.75	39	PFR5K25R0E	25	5.1
PFE5K1R00E	1	33			
76021-R118	0.118	160	76021-R171	0.171	130
76021-R157	0.157	140	76021-R285	0.285	100

OD/OF/OA 系列碳合成抗脉冲电阻，Little Demon®

- 高能负荷，抗脉冲应用
- 小尺寸，低噪音
- 可以提供军用系列，需要请联络我们
- 阻值范围：2.2 -20M
- 非常高的可靠性
- 工作温度范围-55℃ - +125℃

Ohmite 的Little Demon碳合成抗脉冲电阻主要应用于抗脉冲设计的场合，OD/OF/OA系列独特的碳合成材料使它能够承受很高的瞬间脉冲和能量。

在电源应用的过程中，往往由于瞬间的脉冲而损坏电阻器，尤其是在高压电源里。这时就需要选择抗脉冲的电阻器来满足设计需要。

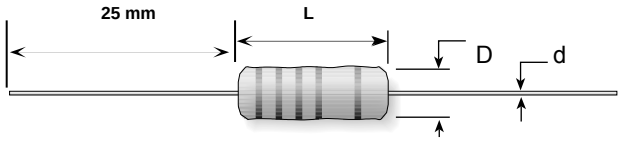

系列号	额定功率 (W) 70℃	阻值范围		尺寸（mm）			最大工作电压 (V)	绝缘电压 (V)
		MIN	MAX	L	D	d		
OD	0.25	2.2	5.6M	7.0	2.5	0.6	250	500
OF	0.50	2.2	20M	10.3	3.8	0.7	300	700
OA	1.00	2.2	1M	15.0	6.0	0.92	500	1000

*最大工作电压取决于阻值的大小,根据(V = （P×R） 1/2)来计算.

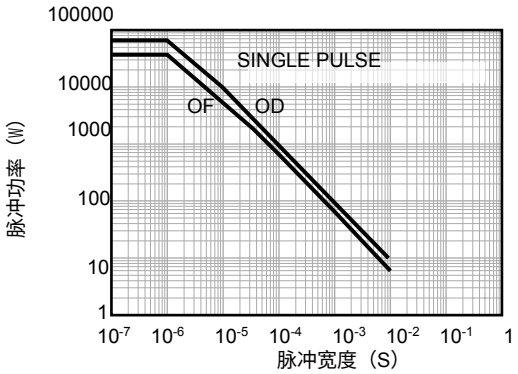

选型表（ORDER INFORMATION）				
OD	683	J	E	
系列号	阻值	精度	环保认证	
OD	68G=6.8 Ω	J=5%	E = ROHS 认证	
OF	680=68 Ω	K=10%		
OA	681=680 Ω			
	682=6800 Ω			
	683=68000 Ω			

OX/OY 系列陶瓷合成抗脉冲电阻

- 陶瓷合成材料，高能高脉冲应用
- 标准的精度为 10%
- 最高脉冲可以到 20KV
- 低电感，阻值范围：3.3-1M
- 工作温度范围-55℃ - +200℃

Ohmite 的OX/OY系列陶瓷合成抗脉冲电阻是理想的抗脉冲，抗瞬间功率，高能应用电阻，他常常应用于，R-C电路，浪涌保护电路，以及高压电源。本系列可以替代非常稀少的碳合成电阻。

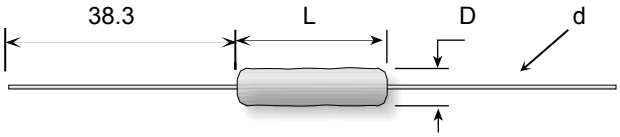

系列号	额定功率 (W) 70℃	阻值范围		尺寸（mm）			最大脉冲电压 (V)	最大热当量 (J)
		MIN	MAX	L	D	d		
OX	1	3.3	100K	17	5.5	0.8	14 KV	50
OY	2	3.3	1M	22.6	7.0	0.8	20 KV	80

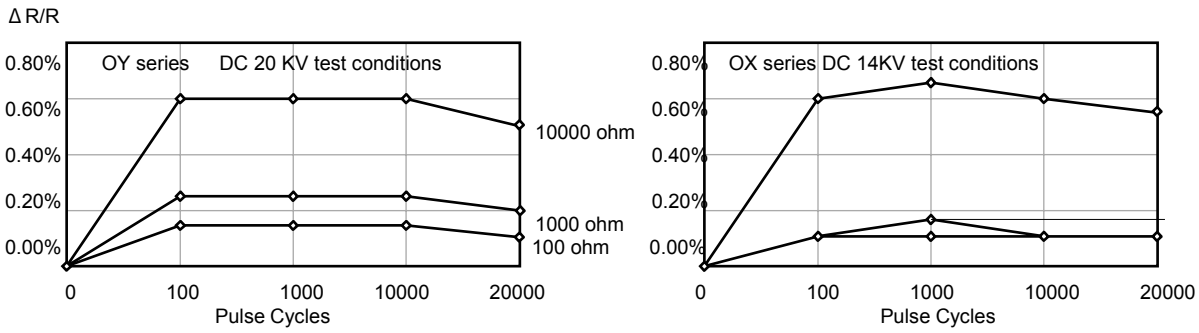

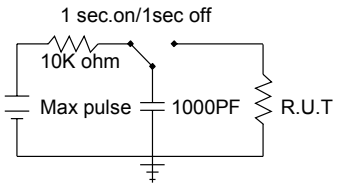

选型表（ORDER INFORMATION）				
OX	82G	K	E	
系列号 OX OY	阻值 68G=6.8 Ω 680=68 Ω 681=680 Ω 682=6800 Ω 683=68000 Ω	精度 K=10%	环保认证 E = ROHS 认证	

A 系列陶瓷合成无感高能电阻，PulsEaters®

- 陶瓷合成，可以承受非常高之瞬间能量
- 无感设计，利于散热的外形
- 最大功率可到 5.5W
- 低电感，阻值范围：2.2-4.7K
- 非常高的可靠性
- 工作温度范围**-55℃ - +150℃**

Ohmite 的A系列陶瓷合成无感高能电阻采用专利的合成材料和外形设计，使本系列电阻可以承受很高的瞬间能量。

常应用于可承受高成本，有高可靠性要求的电机驱动，UPS电源，高压电源，功率转化，浪涌限制等场合。

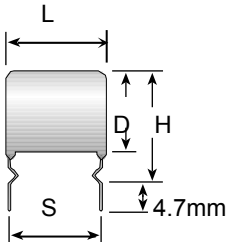

AW AX AY 单排引脚

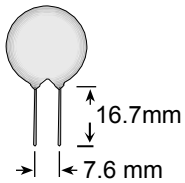

AZ 双排引脚

系列号	额定功率 (W) 40℃	阻值范围		尺寸（mm）				脉冲电压	单个脉冲能量（J）
		MIN	MAX	L	D	H	S		
AW	2.5	4.7	15K	20	13	19	17.5	1500 V	400
AX	3.5	1.0	3.3K	15	21	26	12.5	1000 V	700
AY	4.5	2.2	6.8K	25	21	26	22.5	2000 V	1400
AZ	5.5	1.5	4.7K	30	26	35	27	2500 V	2800

*最大工作电压取决于阻值的大小,根据(V = (P×R) $^{1/2}$)来计算.

*极限脉冲电压 10 J @ 5KV 10000 次

*长期高温 150℃ 1000 小时连续

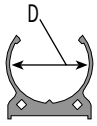

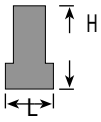

型号	D	H	L	适配系列
5911E	20	23	13	AX AY
5910E	25	26	15	AZ

选型表（ORDER INFORMATION）				
AW	56G	K	E	
系列号	阻值	精度	环保认证	
AW	68G=6.8 Ω	K=10%	E = ROHS 认证	
AX	680=68 Ω	J=5%		
AY	681=680 Ω			
AZ	682=6800 Ω			
	683=68000 Ω			

TA 系列铝板散热厚膜功率电阻，Power Chip®

- 小体积大功率，最大功率可到 100W
- 厚膜设计，高可靠性
- 最大限度的节约空间
- 低电感，阻值范围：0.5-10M
- 100Ω以上稳飘 50 PPM
- 工作温度范围-55℃ - +350℃

Ohmite 的铝板散热厚膜功率电阻采用厚膜电阻工艺，铝板散热，最大程度的节约了空间，功率最高可以达到100W。

常应用于对体积有要求的功率控制场合，例如电源，音频放大器，视频反馈等。

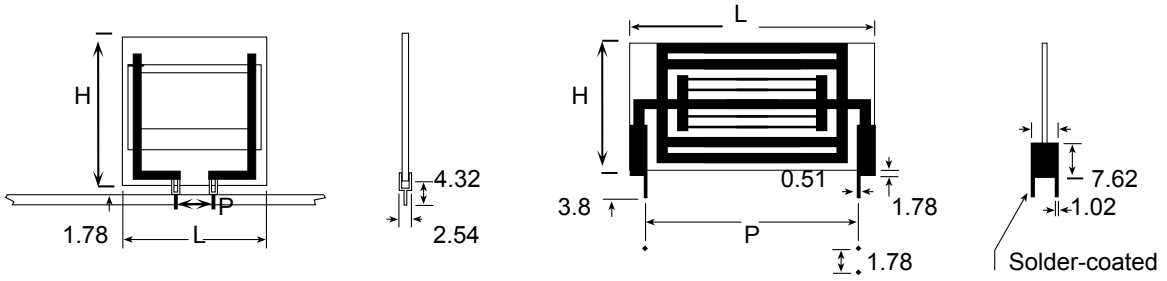

系列号	额定功率 (W) 70℃	阻值范围		尺寸（mm）			温飘 PPM/℃	精度范围
		MIN	MAX	P	L	H		
TA203	3	0.5	10M	5.08	12.7	15.24	1ohm 450ppm 1-100 ohm 100ppm 101 up 50ppm	1%-10%
TA303	3	0.5	10M	7.62	12.7	15.24		1%-10%
TA205	5	0.5	10M	5.08	12.7	25.4		1%-10%
TA305	5	0.5	10M	7.62	12.7	25.4		1%-10%
TA605	5	0.5	10M	15.24	25.4	12.7		1%-10%
TA805	5	0.5	10M	20.32	25.4	12.7		1%-10%
TA207	7.5	0.5	10M	5.08	19.05	25.4		1%-10%
TA307	7.5	0.5	10M	7.62	19.05	25.4		1%-10%
TA310	10	0.5	10M	7.62	25.4	25.4		1%-10%
TA810	10	0.5	10M	20.32	25.4	25.4		1%-10%
TA025	25	0.5	10M	48.3	56.39	29.7		1%-10%
TA050	50	0.5	10M	48.3	56.39	57.6		1%-10%
TA100	100	0.5	10M	104.1	112.27	57.6		1%-10%

*最大工作电压取决于阻值的大小,根据(V = (P×R) $^{1/2}$)来计算.

选型表（ORDER INFORMATION）

TA	3	05	PA	4K50	J	E
系列号 P	引脚间距 (3-10W) 2=5.08mm 3=7.62mm 10W 以上不填 参考尺寸图	功率 03=3W 05=5W 07=7.5W 10=10W 025=25W 050=50W 100=100W	引脚 PA=3-10W PW=25-100W	阻值 R250=0.25 10R0=10 2K00=2000 45K0=45000	精度 K=10% J=5% F=1%	环保认证 E = ROHS 认证

TAH 系列 TO220 封装的厚膜功率电阻，20W

- 厚膜技术，TO220 封装，20W
- 小体积，节省空间，抗脉冲能力
- 标准的精度 5%，特殊可以做到 1%
- 低电感，阻值范围：0.05-10K
- 非常高的可靠性,10Ω以上 50PPM
- 工作温度范围**-55℃ - +150℃**

Ohmite 的TAH系列TO220封装的厚膜功率电阻采用了厚膜电阻技术，TO220封装，最大限度的节省了空间，并具有抗脉冲能力。外型设计用于安装散热板散热。

常应用于频率转化，高频平衡，缓冲器等。

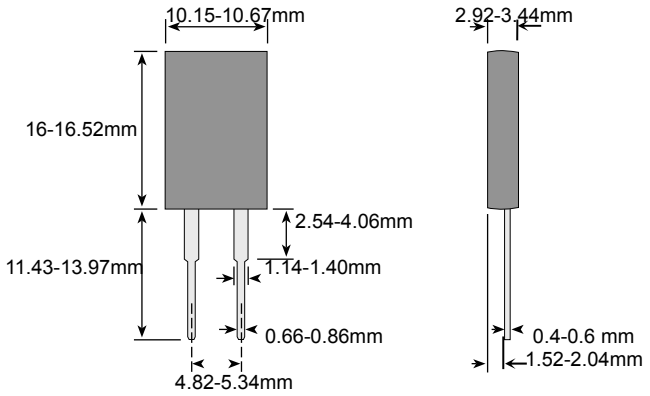

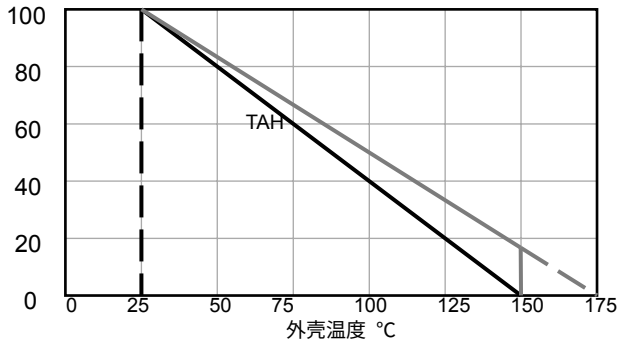

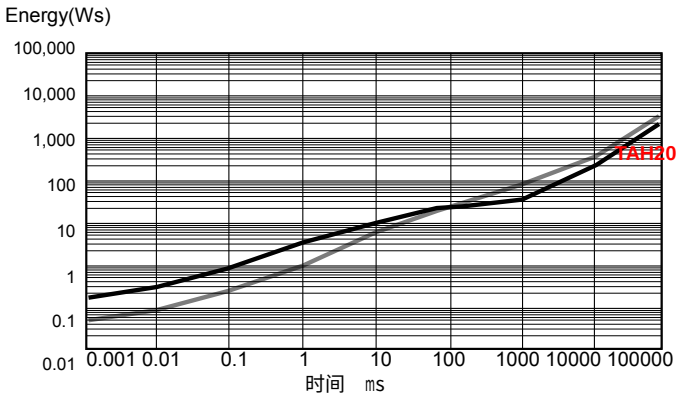

选型表（ORDER INFORMATION）					
TAH20	**P**	**10R0**	**J**	**E**	
系列号 TAH20	包装代码 P	阻值 2R40=2.4 Ω 2K40=2400 Ω	精度 F=1% J=5%	环保认证 E = ROHS 认证	

TBH 系列 TO220 封装的厚膜功率电阻，25W

- 厚膜技术，TO220 封装，25W
- 小体积，节省空间,经济型
- 标准的精度 5%
- 低电感，阻值范围：2-10K
- 非常高的可靠性,10Ω以上 50PPM
- 工作温度范围**-55℃ - +150℃**

Ohmite 的TBH系列TO220封装的厚膜功率电阻采用了厚膜电阻技术，TO220封装，最大限度的节省了空间。无感，外型设计用于安装散热板散热。

常应用于工业控制，自动导航，电源等。

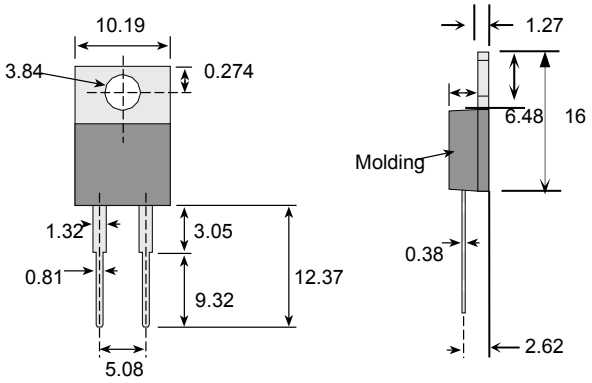

标准型号表			
阻值（Ω）	型号	阻值	型号
2	TBH25P2R00JE	150	TBH25P2150RJE
7.5	TBH25P7R50JE	220	TBH25P2220RJE
10	TBH25P10R0JE	240	TBH25P2240RJE
15	TBH25P15R0JE	330	TBH25P2330RJE
22	TBH25P22R0JE	470	TBH25P2470RJE
30	TBH25P30R0JE	510	TBH25P2510RJE
33	TBH25P33R0JE	1000	TBH25P1K00JE
47	TBH25P47R0JE	1500	TBH25P1K50JE
51	TBH25P51R0JE	2000	TBH25P2K00JE
75	TBH25P75R0JE	2700	TBH25P2K70JE
100	TBH25P100RJE	10000	TBH25P10K0JE

选型表（ORDER INFORMATION）					
TBH25	**P**	**2R00**	**J**	**E**	
系列号 TAH25	包装代码 P	阻值 10R0=10 Ω 1K50=1500 Ω	精度 J=5%	环保认证 E = ROHS 认证	

TCH 系列 TO220 封装的厚膜功率电阻，35W

- 厚膜技术，TO220 封装，35W
- 小体积，节省空间，抗脉冲能力
- 标准的精度 5%，特殊可以做到 1%
- 无感，阻值范围：0.1-10K
- 非常高的可靠性,10Ω以上 50PPM
- 工作温度范围-55℃ - +175℃

Ohmite 的TCH系列TO220封装的厚膜功率电阻采用了厚膜电阻技术，TO220封装，最大限度的节省了空间，并具有抗脉冲能力。外型设计用于安装散热板散热。

常应用于频率转化，开关电源，缓冲器等。

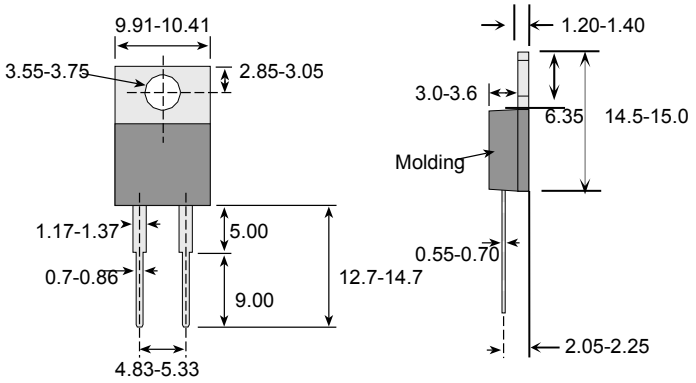

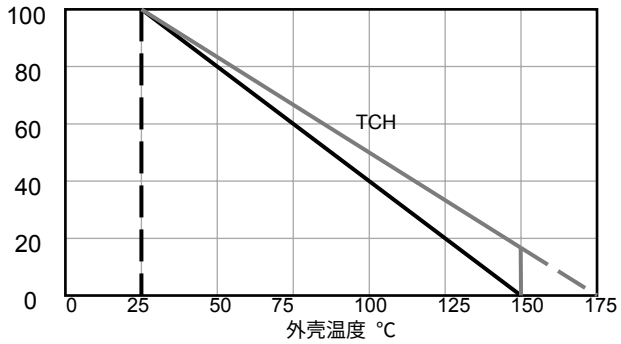

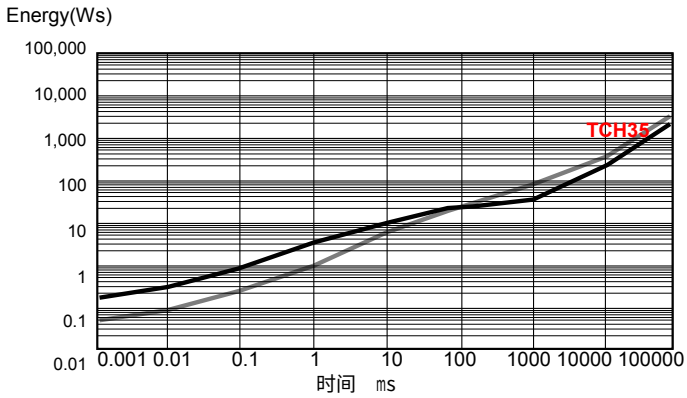

选型表（ORDER INFORMATION）					
TCH35	P	10R0	J	E	
系列号 TAH20	包装代码 P	阻值 2R40=2.4 Ω 2K40=2400 Ω	精度 F=1% J=5%	环保认证 E = ROHS 认证	

TDH 系列 TO220 封装的厚膜功率电阻,SMT,35W

- 厚膜技术，TO220 封装，35W, SMT
- 小体积，节省空间，抗脉冲能力
- 标准的精度 5%，特殊可以做到 1%
- 无感，阻值范围：0.1-10K
- 非常高的可靠性,10Ω以上 50PPM
- 工作温度范围-55℃ - +175℃

Ohmite 的TDH系列TO220封装的厚膜功率电阻采用了厚膜电阻技术，TO220封装，SMT应用，最大限度的节省了空间，并具有抗脉冲能力。外型设计用于安装散热板散热。

常应用于频率转化，开关电源，缓冲器等。

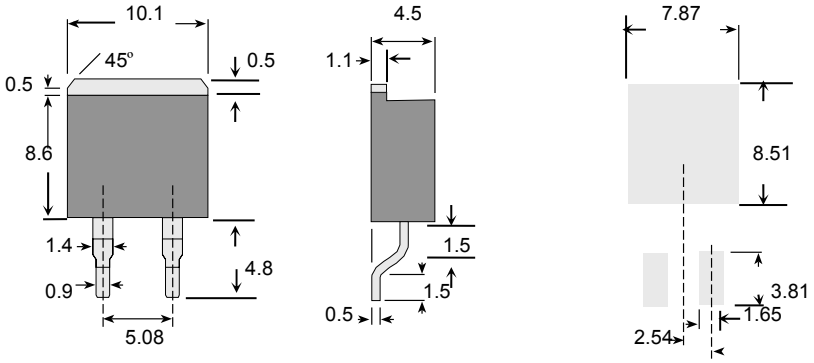

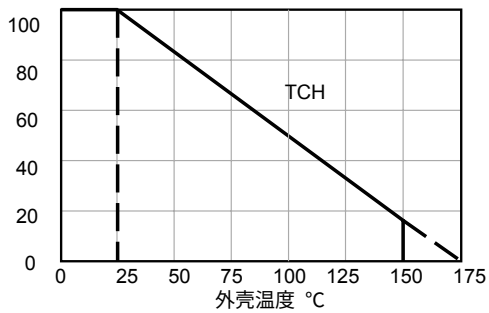

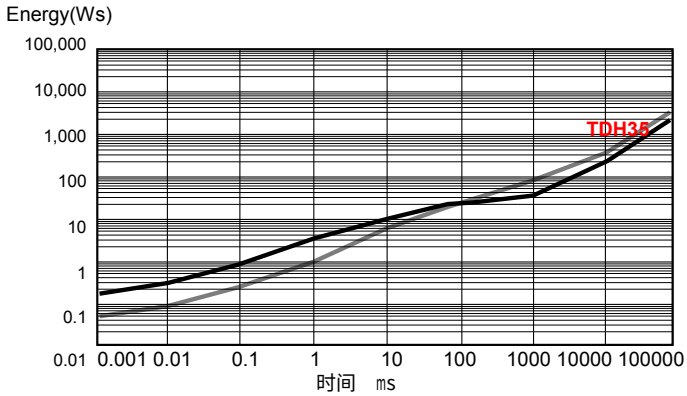

选型表（ORDER INFORMATION）					
TDH35	**P**	**R100**	**J**	**E**	
系列号 TAH20	包装代码 P	阻值 R100=0.1Ω 2R40=2.4 Ω 2K40=2400 Ω	精度 F=1% J=5%	环保认证 E = ROHS 认证	

TEH 系列 TO247 封装的厚膜功率电阻，70W

- 厚膜技术，TO220 封装，70W
- 小体积，节省空间，抗脉冲能力
- 标准的精度 5%
- 无感，阻值范围：2 -10K
- 非常高的可靠性,10Ω以上 50PPM
- 工作温度范围-55℃ - +150℃

Ohmite 的TEH系列TO247封装的厚膜功率电阻采用了厚膜电阻技术，TO247封装，最大限度的节省了空间，提供三只脚和两只脚两种选择。外型设计用于安装散热板散热。

常应用于频率转化，开关电源，缓冲器等。

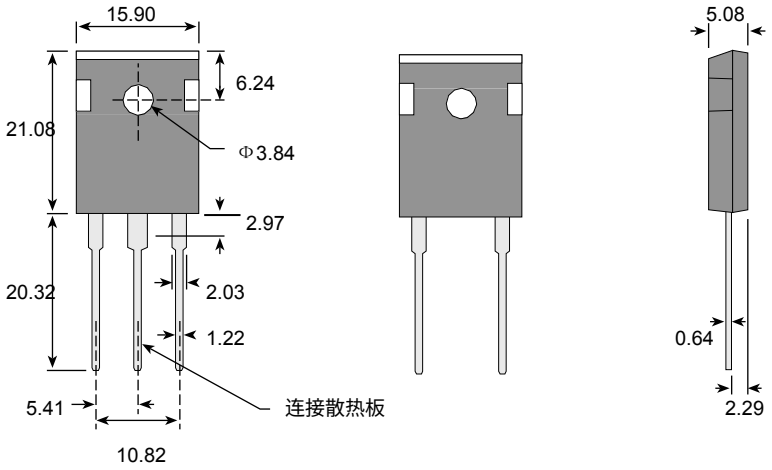

P 型　　M 型

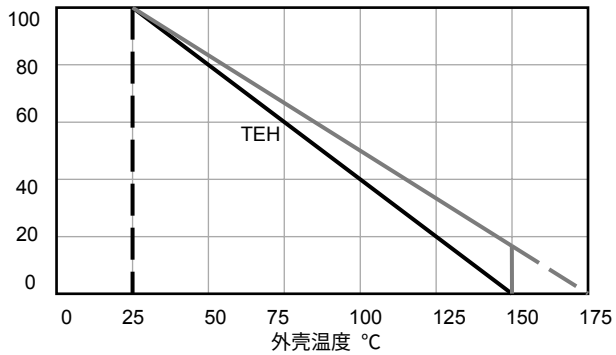

选型表（ORDER INFORMATION）					
TEH70	**P**	**10R0**	**J**	**E**	
系列号 TEH70	引脚 P=3 脚 M=2 脚	阻值 2R40=2.4 Ω 2K40=2400 Ω	精度 J=5%	环保认证 E = ROHS 认证	

TFH 系列 TO264 封装的厚膜功率电阻，85W

- 厚膜技术，TO264 封装，85W
- 小体积，节省空间
- 标准的精度 5%
- 无感，阻值范围：2-10K
- 非常高的可靠性,10Ω以上 50PPM
- 工作温度范围-55℃ - +150℃

Ohmite 的TFH系列TO264封装的厚膜功率电阻采用了厚膜电阻技术，TO264封装，最大限度的节省了空间，提供三只脚和两只脚两种选择。外型设计用于安装散热板散热。

常应用于频率转化，开关电源，缓冲器等。

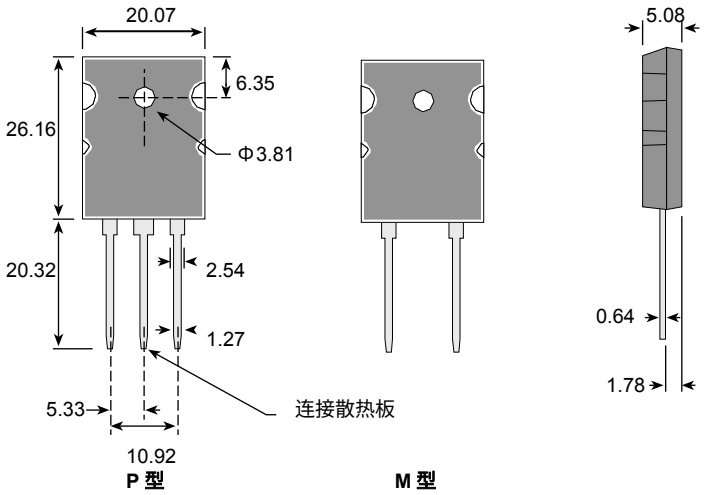

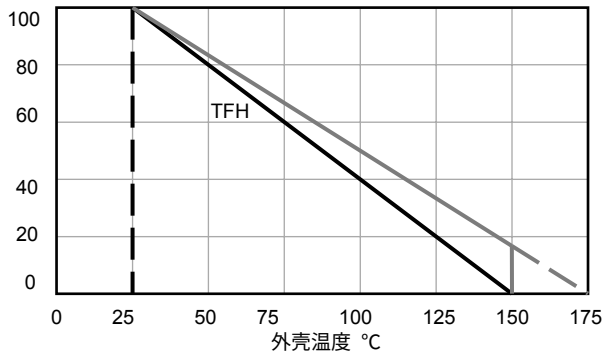

选型表（ORDER INFORMATION）					
TFH85	**P**	**10R0**	**J**	**E**	
系列号 TAH20	包装代码 引脚 P=3 脚 M=2 脚	阻值 2R40=2.4 Ω 2K40=2400 Ω	精度 F=1% J=5%	环保认证 E = ROHS 认证	

W 系列散热器，配合 TO220 & TO247 封装电阻使用

- 散热板材料为铝 6063-T5
- 夹紧机构为琴用钢丝，ASTM A228
- 引脚 100%预红铜电镀镀锡
- 可选导热绝缘体：Sil-Pad,900S,K6 800S,K10
- 夹紧力 13.2 lbf

独特设计的W系列散热器,由一个可以拔出的夹紧机构和带焊脚的散热片组成.适配于所有的TO220和TO247封装的电阻.

夹紧机构具有很强的夹紧力,抗震动,抗冲击,,为了保证最大的可靠性,请尽量避免多次拆卸.整体的散热器结构也具有防止线路短路的作用。

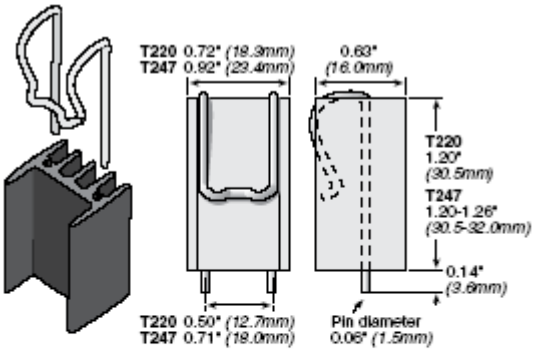

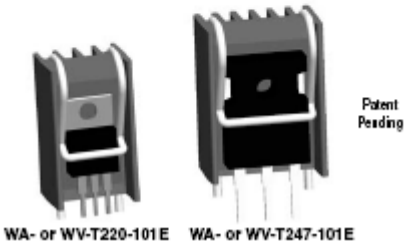

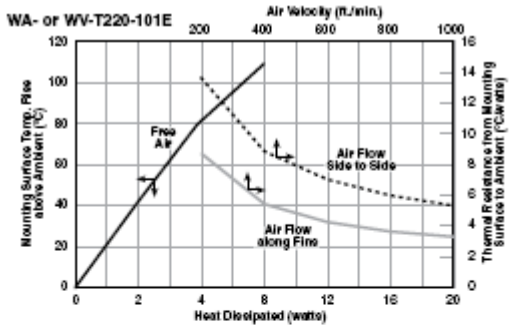

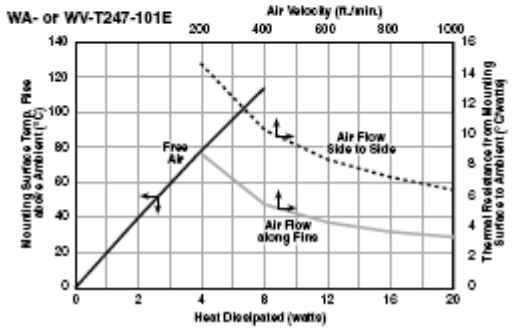

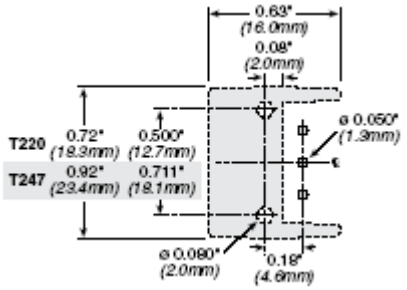

焊脚尺寸

散热器型号	配套类型	配套 Ohmite 电阻系列	表贴区域 In^2	重量	散热性能（自然对流）
WA-T220-101E	TO-220	TBH25,TCH35	6.5	0.35 oz / 10 g	10.0 ˚C/W
WV-T220-101E	TO-220	TBH25,TCH35	6.5	0.35 oz / 10 g	13.0 ˚C/W
WA-T247-101E	TO-247	TEH70,TEH100	8.4	0.42 oz / 12 g	7.00 ˚C/W
WV-T247-101E	TO-247	TEH70,TEH100	8.4	0.42 oz / 12 g	9.00 ˚C/W

选型表（ORDER INFORMATION）				
W	V	-T220	-101	E
系列号 W	表面处理 A=黑色阳极 V=脱脂处理	配套封装		环保认证 E = ROHS 认证

D 系列散热器，配合 TO252, TO263 表贴封装器件使用

- 黑色改良的翼片比光亮镀铜提高散热性能 30%
- 增加 3 倍散热表贴区域，散热性能提高 300%
- 成本相当于铜散热片，易于装配
- 提供散装和编带两种包装方式
- 引脚镀锡

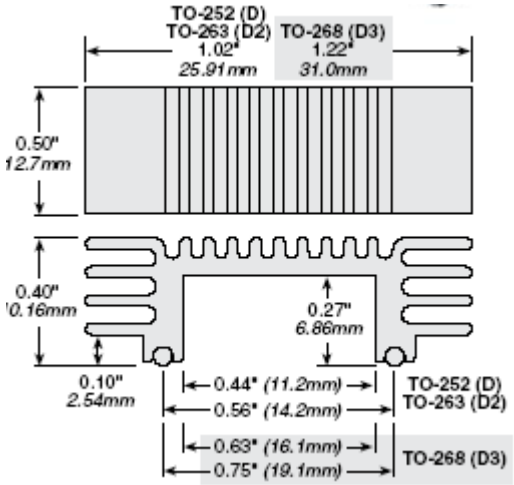

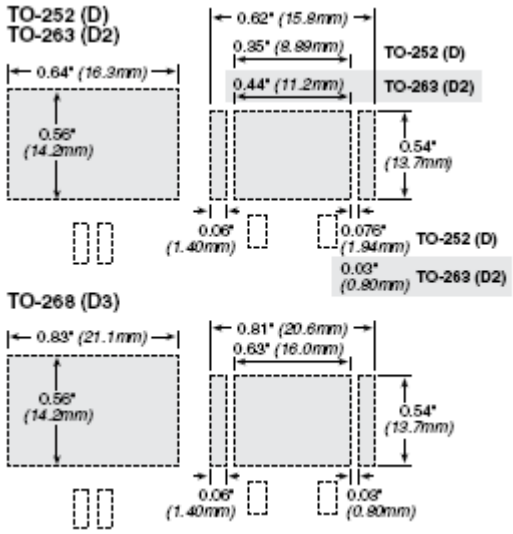

焊脚分布

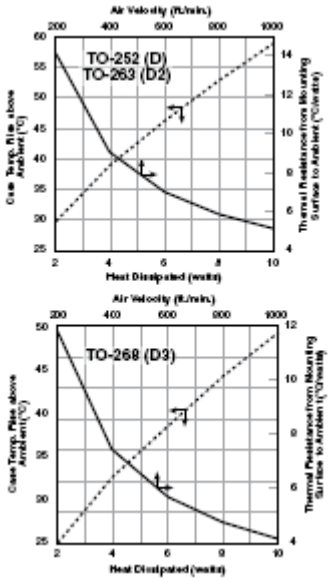

散热曲线图

编带包装尺寸：

模子高度：0.41″（10.50mm）

模子宽度：0.79″（20.00mm）

编带直径：13.00″（330.00mm）

250 pcs./ 盘

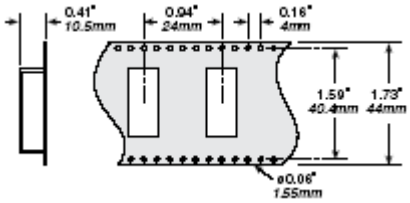

散热器型号	尺寸	配套类型	表面处理	重量	包装
DV-T252-101E	D	TO-252	除油	3.8g	散装
DA-T252-101E	D	TO-252	黑色阳极氧化	3.8g	散装
DV-T252-101E-TR	D	TO-252	除油	3.8g	编带
DA-T252-101E-TR	D	TO-252	黑色阳极氧化	3.8g	编带
DV-T263-101E	D2	TO-263	除油	3.8g	散装
DA-T263-101E	D2	TO-263	黑色阳极氧化	3.8g	散装
DV-T263-101E-TR	D2	TO-263	除油	3.8g	编带
DA-T263-101E-TR	D2	TO-263	黑色阳极氧化	3.8g	编带
DV-T268-101E	D3	TO-268	除油	4.1g	散装
DA-T268-101E	D3	TO-268	黑色阳极氧化	4.1g	散装
DV-T268-101E-TR	D3	TO-268	除油	4.1g	编带
DA-T268-101E-TR	D3	TO-268	黑色阳极氧化	4.1g	编带

M 系列散热器，配合两个 TO264 & TO247 封装器件使用

- 散热板材料为铝 6063-T5
- 夹紧机构为琴用钢丝，ASTM A228，镀亮镍
- 冷轧钢引脚，预红铜电镀镀锡，ASTM A-366
- 可选导热绝缘体：Sil-Pad，900S，K6 800S，K10
- 配套两个器件散热，节约成本

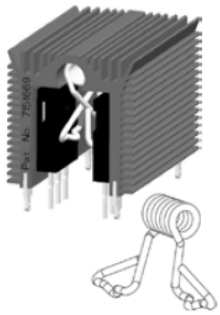

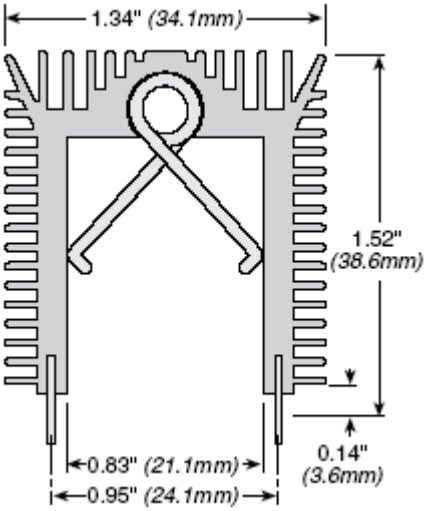

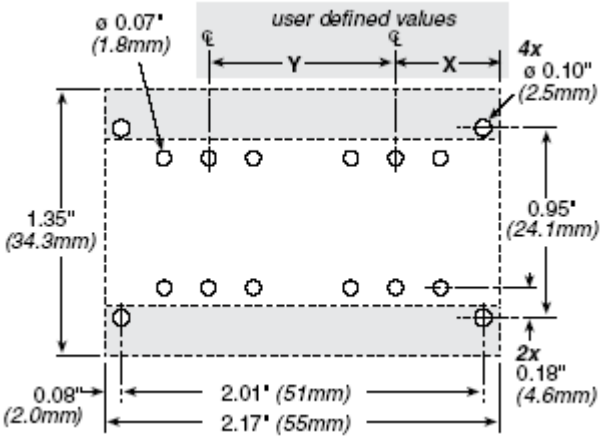

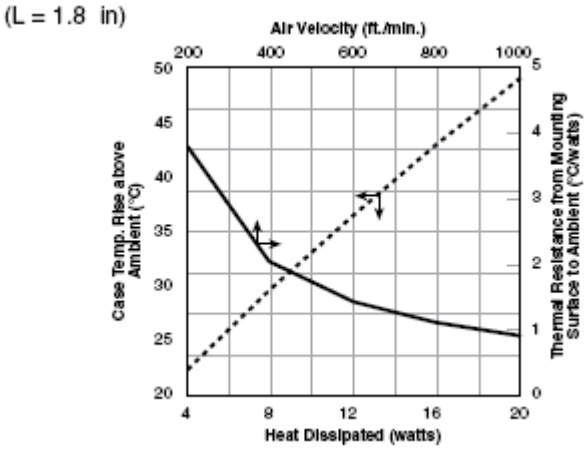

散热器型号	表面处理	配套类型	表贴区域 In²	重量	散热性能（自然对流）
MV-102-55E	除油	TO-264 / TO-247	45	2.2 oz / 63 g	2.0 ˚C/W
MA-102-55E	黑色阳极氧化	TO-264 / TO-247	45	2.2 oz / 63 g	2.0 ˚C/W

选型表（ORDER INFORMATION）				
M	V	-102	-55	E
系列号	表面处理 A=黑色阳极 V=除油	配套封装	高度（mm）	环保认证 E = ROHS 认证

E 系列散热器，配合 TO220 封装电阻使用

- 垂直螺孔安装
- 可调安装高度
- 与同类品牌散热器兼容
- 散热板材料为铝 6063-T5
- 黑色阳极氧化处理
- 引脚镀锡

EV-T220-38E
EV-T220-51E
EV-T220-64E

EA-T220-38E
EA-T220-51E
EA-T220-64E

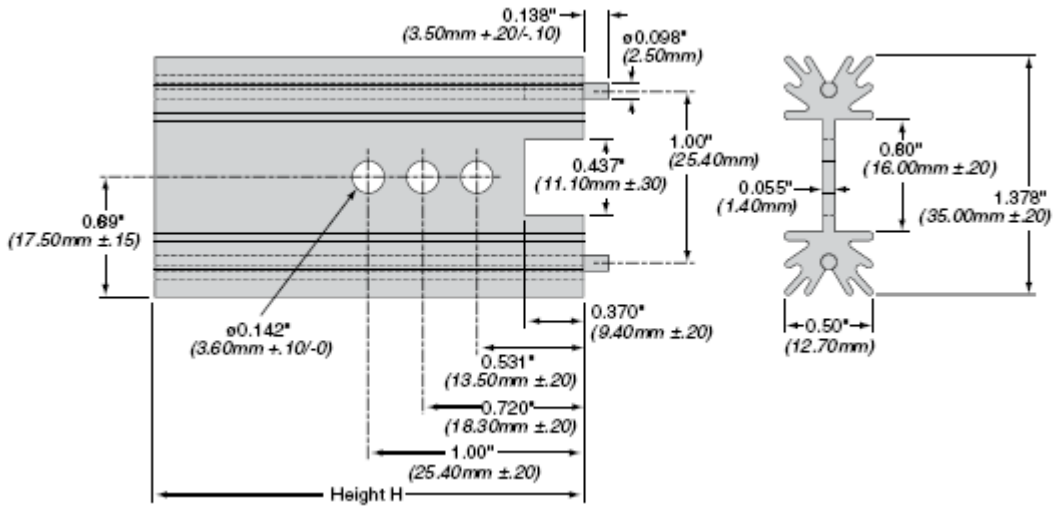

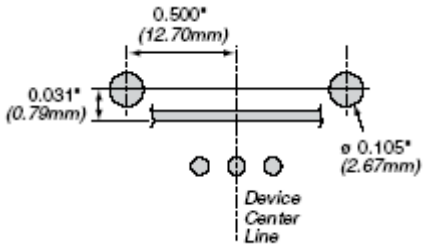

散热曲线图

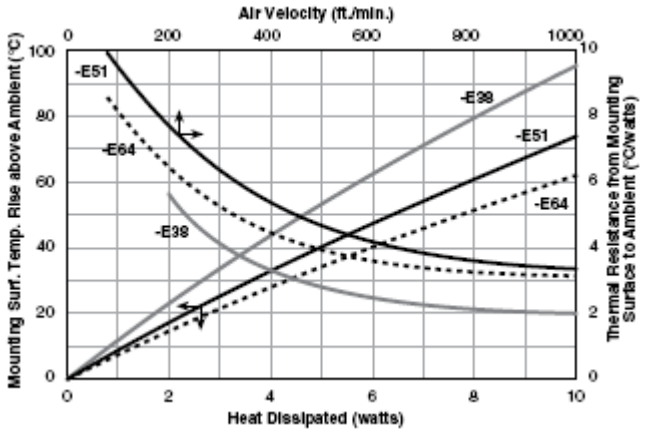

散热器型号	高度 Inch +/-0.10 mm +/- 0.25	配套类型	配套 Ohmite 电阻系列	表贴区域 In²	重量	散热性能 （自然对流）
EV-T220-38E	1.5 / 38.10	TO-220	-	11.5	0.63 oz / 18 g	13.0 °C/W
EA-T220-38E	1.5 / 38.10	TO-220	-	11.5	0.63 oz / 18 g	10.4 °C/W
EV-T220-51E	2.0 / 50.80	TO-220	-	15.2	0.85 oz / 24 g	9.40 °C/W
EA-T220-51E	2.0 / 50.80	TO-220	-	15.2	0.85 oz / 24 g	7.50 °C/W
EV-T220-64E	2.5 / 63.50	TO-220	-	18.8	1.06 oz / 30 g	10.0 °C/W
EA-T220-64E	2.5 / 63.50	TO-220	-	18.8	1.06 oz / 30 g	8.00 °C/W

选型表（ORDER INFORMATION）				
E	V	T220	51	E
系列号 E	表面处理 A=黑色阳极 V=脱脂处理	配套封装	高度（mm）	环保认证 E = ROHS 认证

TGH 系列 SOT227 封装的厚膜功率电阻，120 & 200W

- 厚膜技术，SOT227 封装，120W & 200W
- 小体积，节省空间，抗脉冲能力
- 标准的精度 5%，特殊可以做到 1%
- 无感，阻值范围：0.1-1M
- 非常高的可靠性,250PPM
- 工作温度范围-55℃ - +155℃

Ohmite 的TGH系列SOT227封装的厚膜功率电阻采用了厚膜电阻技术，SOT227封装，最大限度的节省了空间，并具有抗脉冲能力。外型设计用于安装散热板散热。

常应用于频率转化，开关电源，缓冲器等。

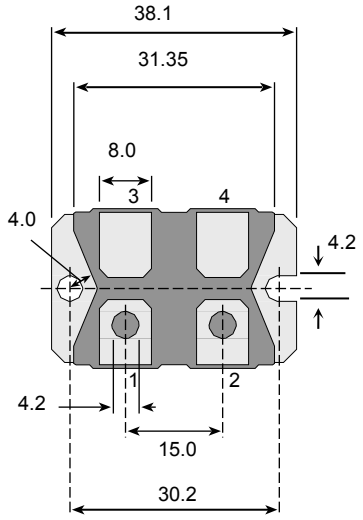

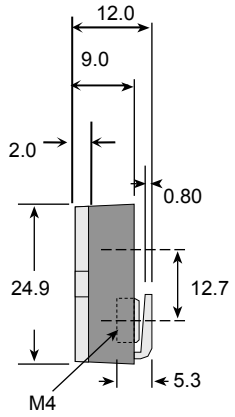

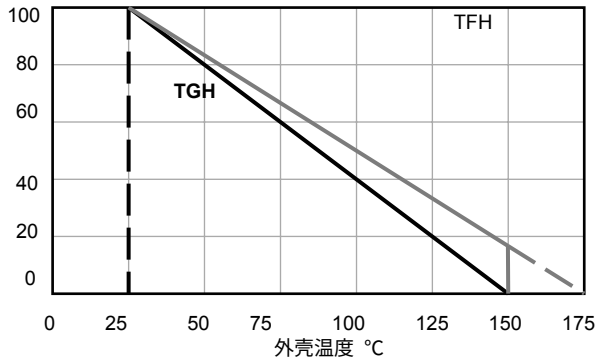

选型表（ORDER INFORMATION）					
TGH	**H**	**V**	**1R00**	**J**	**E**
系列号 TGH	功率 H=120W L=200W	连接方式 V=1 型连接 X=2 型连接	阻值 R500=0.5 Ω 1R00=1Ω 2K00=2000 Ω	精度 J=5%	环保认证 E = ROHS 认证

TK/TN 系列 TO220 封装的厚膜功率电阻，20 & 15W

- 厚膜技术，TO220 封装，20&15W
- 小体积，节省空间，低阻值，大电流
- 标准的精度 5%，特殊可以做到 1%
- 无感，阻值范围：0.03-10K
- 非常高的可靠性，TN 系列低温飘
- 工作温度范围-55℃ - +155℃

Ohmite 的TK/TN系列TO220封装的厚膜功率电阻采用了厚膜电阻技术，TO220封装，最大限度的节省了空间，外型设计用于安装散热板散热，可以选择订购标准安装板，TN系列具有很好的TCR。

常应用于频率转化，开关电源，缓冲器等。

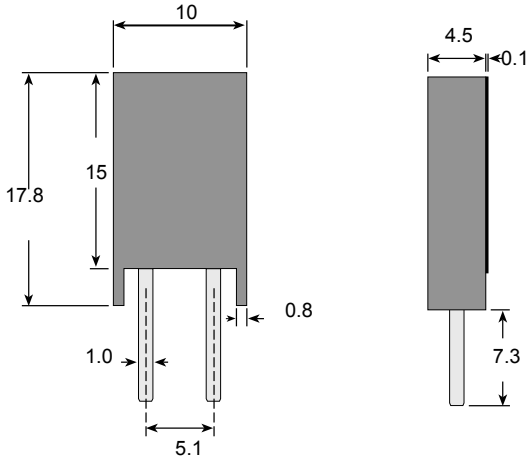

TK/TN 安装示范

系列号		TK20	TN15
额定功率（加装散热板）		20W	15W
降功耗	100%额定功率 25°C，0%额定功率 150°C		
阻值范围		0.01-10K	4-10K
精度		5%	1%，2%
最大工作电压	0.01-1K	$(20\times R)^{1/2}$	$(15\times R)^{1/2}$
	3K-10K	150 V	200 V
最大工作电流	0.01-0.1	10A	
	0.3-10K	$(20/R)^{1/2}$	
	4-10K		$(15/R)^{1/2}$
温度系数	0.01-0.1	300 PPM	5-50PPM
	0.3-10K	200 PPM	
	4-10K	50 PPM	

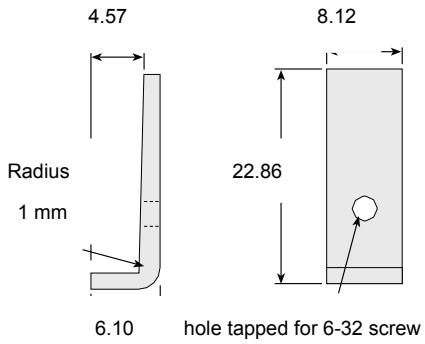

安装板型号：**6200E**

选型表（ORDER INFORMATION）				
TK20	**P**	**1R00**	**J**	**E**
系列号	温度系数	阻值	精度	环保认证
TK20=20W	P=±50PPM	R500=0.5 Ω	J=5%	E = ROHS 认证
TN15=15W	L=±25PPM	1R00=1Ω	G=2%	
	V=±10PPM	2K00=2000 Ω	F=1%	
	X=±5PPM			
	50 PPM 以下只适用于 TN15			

TL 系列模块组合厚膜功率电阻，35W to 275W

- 厚膜技术，模块组合，35-275W
- 小体积，节省空间
- 标准的精度 5%，特殊可以做到 1%
- 无感，阻值范围：0.3-4M
- 非常高的可靠性,250PPM
- 工作温度范围-40℃ - +125℃

Ohmite 的TL系列模块组合厚膜功率电阻采用了厚膜电阻技术，最大限度的节省了空间，非常低的电感，宽阻值范围，外部采用铝壳散热，可选择标准的功率和深功率两种。

常应用于频率转化，开关电源，缓冲器，半导体配平，刹车电阻等。

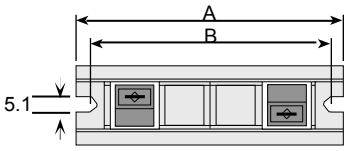

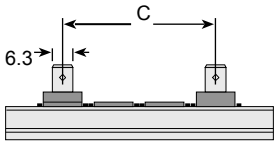

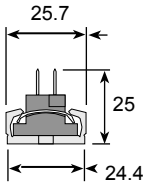

系列	深功率	标准功率	阻值范围		尺寸（mm）			工作电压 VAC	绝缘电压 VAC	重量 g
			MIN	MAX	A	B	C			
TL54	35 W	27 W	0.3	1 M	54	46	16.9	1000	2500	26
TL71	96 W	71 W	1.0	2 M	71	63	33.8	2000	2500	33
TL88	155 W	114 W	1.5	3 M	88	80	50.7	2500	2500	44
TL104	215 W	158 W	2.0	4 M	104	96	67.6	2500	2500	55
TL122	275 W	202 W	2.0	4 M	122	114	84.5	2500	2500	65

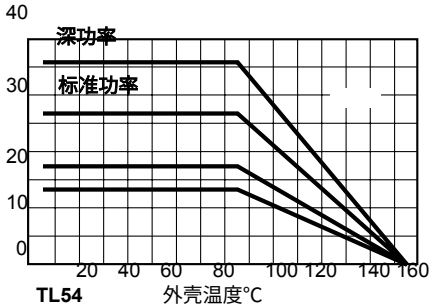

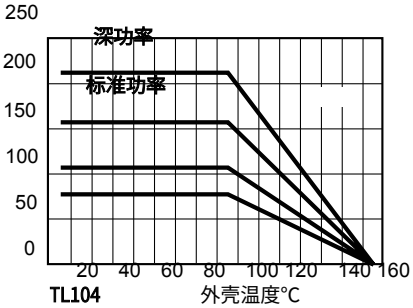

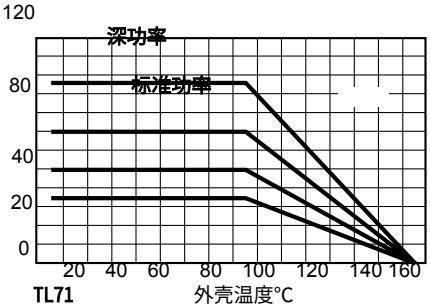

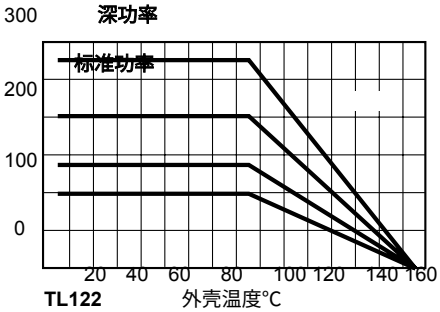

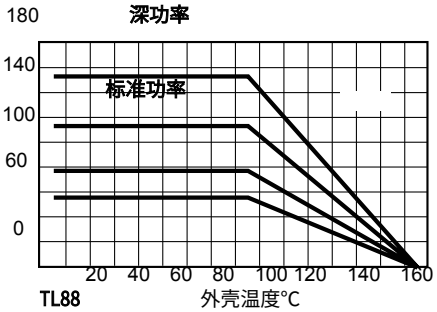

选型表（ORDER INFORMATION）					
TL104	**K**	**U**	**1R00**	**E**	
系列号 TL54 TL71 TL104 TL122	精度 K=10% J=5% F=1%	功率 空白=标准 U=深功率	阻值 R500=0.5 Ω 1R00=1Ω 2K00=2000 Ω	环保认证 E = ROHS 认证	

TAP600 系列厚膜功率电阻，600 W

- 厚膜技术，600 W,绝缘电压 12KV
- 小体积，节省空间，抗脉冲 12KV(1.5/50 usec)
- 标准的精度 10%，特殊可以做到 5%
- 无感，阻值范围：0.5-100K
- 非常高的可靠性,150PPM
- 工作温度范围**-55℃ - +150℃**

Ohmite 的TAP600系列厚膜功率电阻采用了厚膜电阻技术，最大限度的节省了空间，并具有抗脉冲能力。无感，且具有很高的绝缘电压，最大的工作电压可以到5KV，外型设计用于安装散热板散热。

常应用于频率转化，开关电源，缓冲器等。

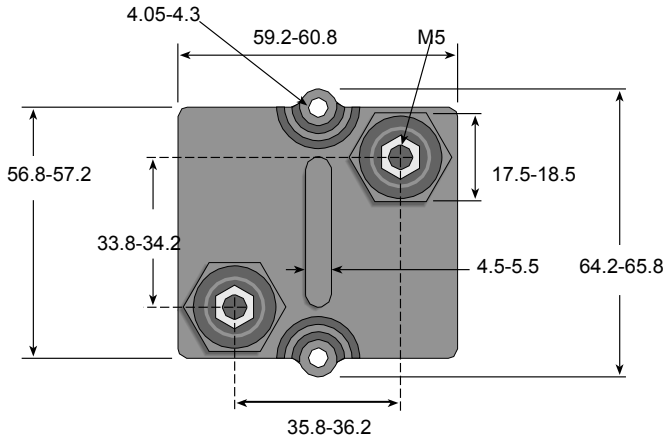

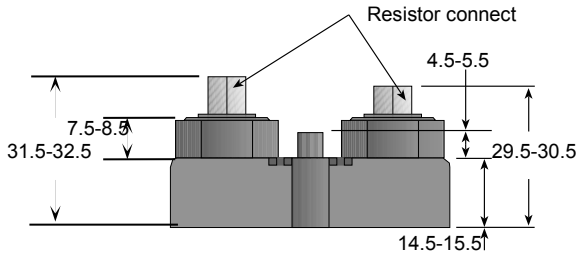

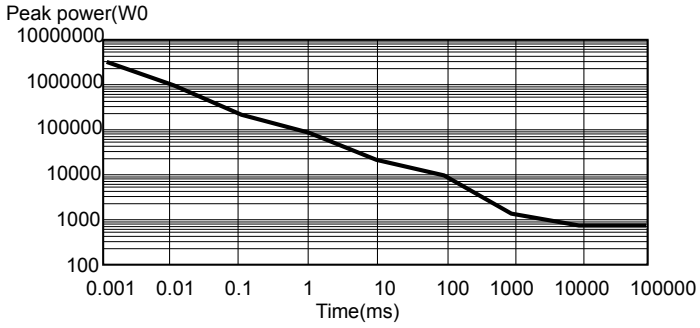

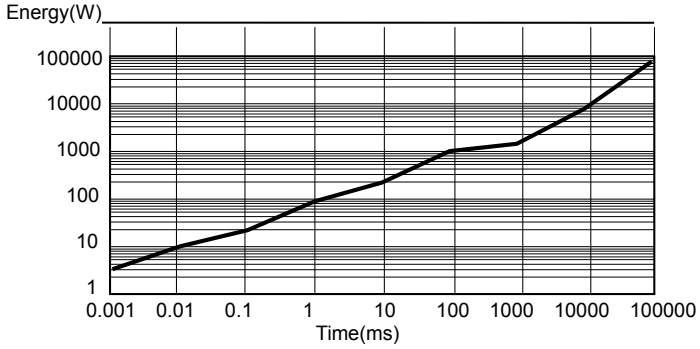

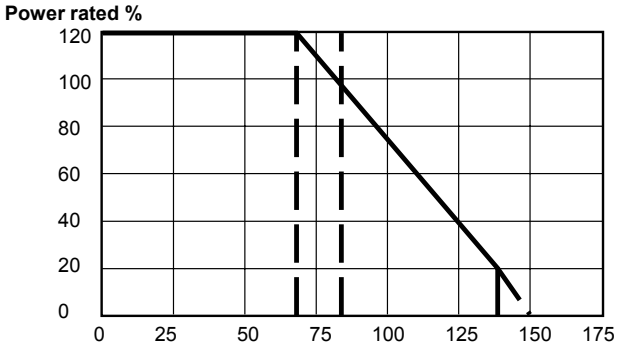

选型表（ORDER INFORMATION）					
TAP600	**K**	**5R0**	**1R00**	**E**	
系列号 TAP600	精度 K=10%	阻值 1R0=1 Ω 10R=10Ω 300R=300Ω 1K0=1000 Ω	阻值 R500=0.5 Ω 1R00=1Ω 2K00=2000 Ω	环保认证 E = ROHS 认证	

TAP800 系列厚膜功率电阻，800 W

- 厚膜技术，800 W,绝缘电压 12KV
- 小体积，节省空间，抗脉冲 12KV(1.5/50 usec)
- 标准的精度 10%，特殊可以做到 5%
- 无感，阻值范围：1-10K
- 非常高的可靠性,150PPM
- 工作温度范围**-55℃ - +150℃**

Ohmite 的TAP800系列厚膜功率电阻采用了厚膜电阻技术，最大限度的节省了空间，并具有抗脉冲能力。无感，且具有很高的绝缘电压，最大的工作电压可以到5KV，外型设计用于安装散热板散热。

常应用于频率转化，开关电源，缓冲器等。

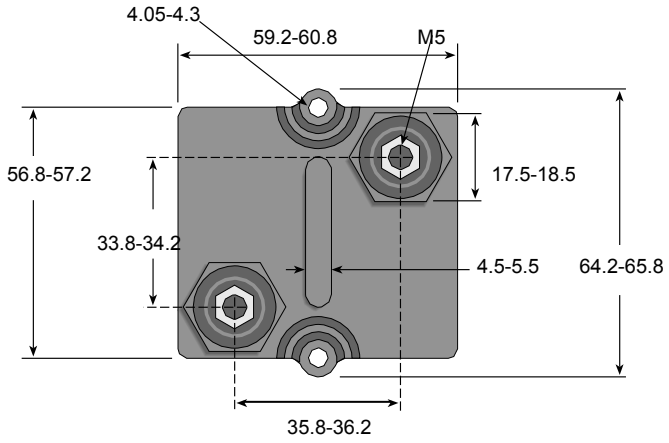

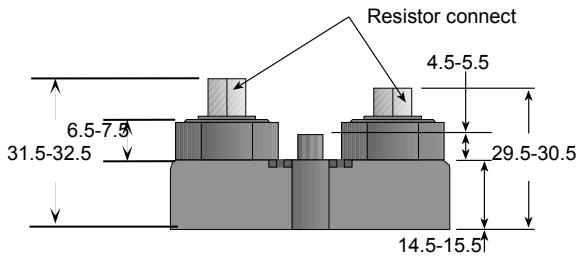

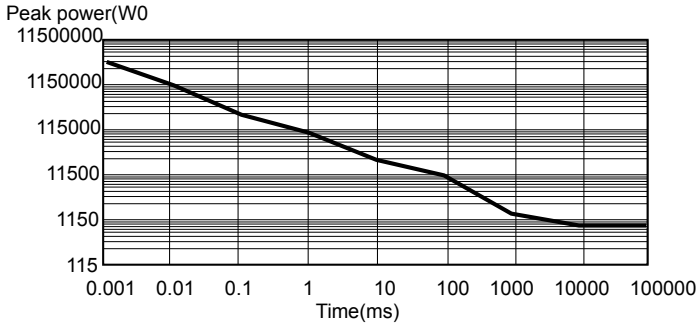

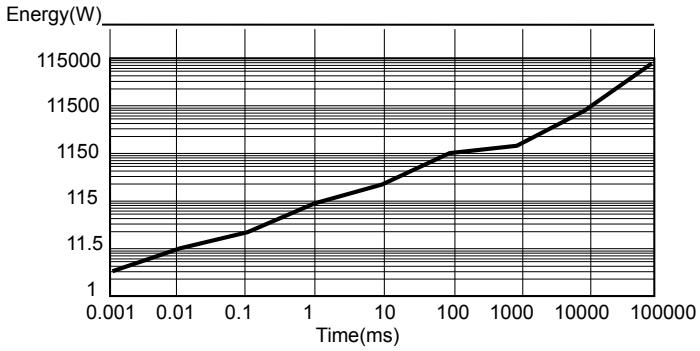

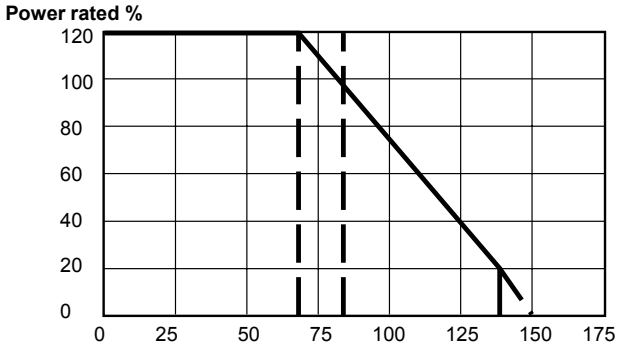

选型表（ORDER INFORMATION）				
TAP800	**K**	**5R0**	**E**	
系列号 TAP800	精度 L=20% K=10% J=5%	阻值 1R0=1 Ω 10R=10Ω 300R=300Ω 1K0=1000 Ω	环保认证 E = ROHS 认证	

TAP1000 系列厚膜功率电阻，1000 W

- 厚膜技术，1000 W, 最大电流 10A
- 小体积，节省空间，最大脉冲电压 2KV
- 标准的精度 10%
- 无感，阻值范围：2.5-50Ω
- 非常高的可靠性,250PPM
- 工作温度范围-55℃ - +150℃

Ohmite 的TAP1000系列厚膜功率电阻采用了厚膜电阻技术，最大限度的节省了空间，并具有抗脉冲能力。无感，且具有很好的抗脉冲能力和很高的绝缘电压，外型设计用于安装散热板散热。

常应用于频率转化，开关电源，缓冲器等。

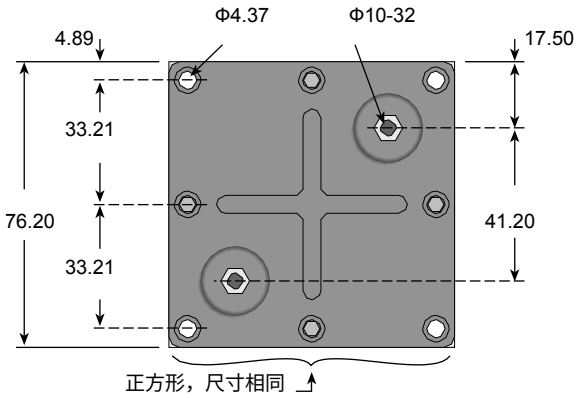

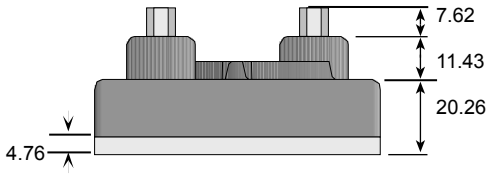

最大额定功率	1000W	-
工作电压	$(P\times R)^{1/2}$	-
最大工作电压	223V	-
最大脉冲电压	2000V	-
最大工作电流	10A	-
最大脉冲电流	53.33A	-
短时过载	$1.14\times(P\times R)^{1/2}$ 10 SEC	MAX % Δ R=(2%+0.05Ω)
潮湿阻抗	1000 hrs @40°C,90%-95% RH	≤1%
热冲击	MIL-STD-202，Method 107	MIL-STD-202,Method 107
振动	MIL-STD-202，Method 201	±2% Resistance
负载寿命	1000 hrs 90 min ON / 30 min OFF	≤1%
抗脉冲	52 uF @ 2 KV / 60 sec intervals,104J, 20000 pulses	≤1%
绝缘强度	6 KVDC for 1 minute	≤1%

选型表（ORDER INFORMATION）				
TA1K0PH	**2R50**	**K**	**E**	
系列号 TA1K0PH	阻值 2R50=2.5 Ω 50R0=50Ω	精度 L=20% K=10%	环保认证 E = ROHS 认证	

TFS 系列厚膜高压高能电阻

- 厚膜技术，高压高能应用
- 碳合成电阻的理想替代品
- 依据 VDE0750 标准测试
- 无感，阻值范围：100Ω-100K
- 医疗器械典型应用
- 工作温度范围**-55℃ - +200℃**

Ohmite 的TFS系列厚膜高压高能电阻可以吸收很高的能量，采用厚膜电阻技术，无感。

典型应用于医疗仪器，高压电源，电子显微镜，X光机，高亮度的CRT显示器，以及物理仪器等。

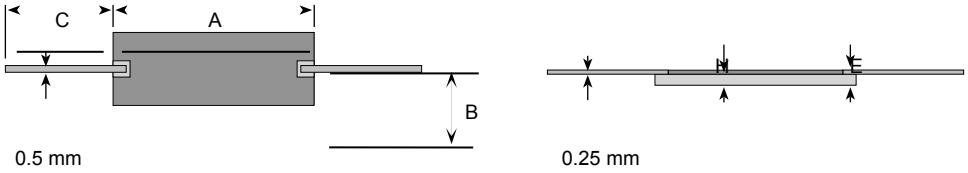

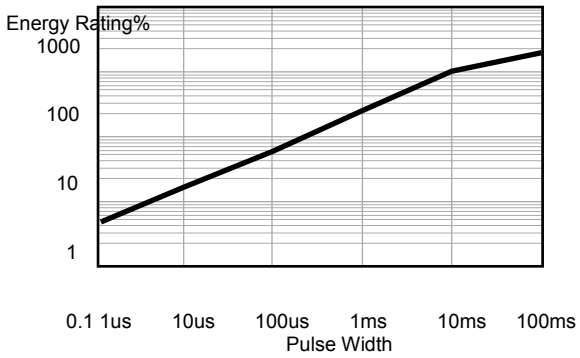

系列号	工作电压 (KV)	能 量 (J)	功 率 (W)	阻值范围（Ω）		尺寸大小（mm）					温飘 PPM/°C
				MIN	MAX	A	B	C	H	E	
TFSA	3	6	0.5	100	100K	9	5.5	10	0.7	1.1	100
TFSB	3.5	9	0.5	100	100K	11	5.5	10	0.7	1.1	
TFSC	4	11	0.75	100	100K	13	5.5	10	0.7	1.1	
TFSD	7	33	1	100	100K	21	8	10	0.9	1.3	
TFSE	7	44	1.5	100	100K	21	10.5	10	0.9	1.3	
TFSF	11	55	2	100	100K	26	10.5	10	0.9	1.3	

选型表（ORDER INFORMATION）				
TFSA	**100K**	**J**	**E**	
系列号	阻值	精度	环保认证	
TFSA	100R=100 Ω	F=1%	E = ROHS 认证	
TFSB	2K40=2400 Ω	G=2%		
TFSC		J=5%		
TFSD		K=10%		
TFSE				
TFSF				

SLIM-MOX 系列厚膜精密高压电阻

- 厚膜技术，最高工作电压 25KV
- 功率从 0.25W 到 5.5W
- 精度最好可以做到 0.5%
- 无感，阻值范围：100Ω-5000M
- 非常高的稳定性,25PPM
- 工作温度范围**-55℃ - +110℃**

Ohmite 的SLIM-MOX系列厚膜精密高压电阻采用厚膜电阻技术，铝基板散热，环氧密封，无感，低噪音。具有很高的精度和非常好的温度系数。

常应用于高压电源，医疗仪器，限流器等。

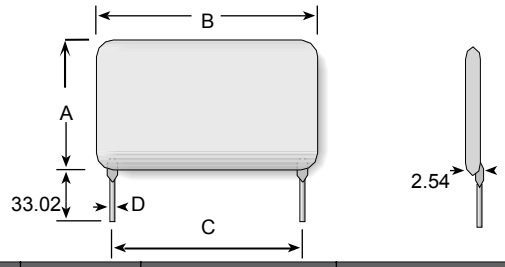

系 列 号	阻值范围 (Ω)	功 率 (W)	最大工作电压 (KV)	尺寸大小（mm）				容 值 (PF)
				A	B	C	D	
SM10003	100-500M	0.25	1.5	7.62	7.62	2.54	0.635	1.00
SM10103	100-1000M	0.50	2.0	8.64	8.38	5.08	0.635	1.00
SM10203	200-5000M	1.00	5.0	8.64	14.73	10.16	0.813	0.90
SM10303	250-5000M	1.25	7.5	8.64	21.08	15.24	0.813	0.75
SM10403	500-5000M	1.50	10.0	8.64	27.43	22.86	0.813	0.70
SM10603	750-5000M	2.00	15.0	8.64	40.13	35.56	0.813	0.65
SM10803	1K-5000M	2.50	20.0	8.64	52.83	48.26	0.813	0.60
SM20203	500-5000M	1.50	5.0	14.99	14.73	10.16	0.813	1.10
SM20403	1K-5000M	2.00	10.0	14.99	27.43	22.86	0.813	0.80
SM20603	2K-5000M	2.50	15.0	14.99	40.13	35.56	0.813	0.75
SM20803	2K-5000M	3.00	20.0	14.99	52.83	48.26	0.813	0.65
SM21003	3K-5000M	3.50	25.0	14.99	65.53	60.96	0.813	0.60
SM30603	3K-5000M	3.50	15.0	21.34	40.13	35.56	0.813	0.75
SM30803	4K-5000M	4.00	20.0	21.34	52.83	48.26	0.813	0.50
SM31003	5K-5000M	4.50	25.0	21.34	65.53	60.96	0.813	0.40
SM40403	3K-5000M	3.00	10.0	27.69	27.43	22.86	0.813	1.00
SM40803	5K-5000M	5.00	20.0	27.69	52.83	48.26	0.813	0.80
SM41003	5K-5000M	5.00	25.0	27.69	65.53	60.96	0.813	0.50

选型表（ORDER INFORMATION）

SM10203	1006	F	E	
系列号	阻值 1000=100 Ω 1006=100 M	精度 P=20% M=15% K=10% J=5% G=2% F=1% D=0.5%	环保认证 E = ROHS 认证	

SLIM-MOX HT 系列厚膜精密高压电阻

- 厚膜技术，最高工作电压 25KV
- 功率从 0.25W 到 5.5W
- 精度最好可以做到 0.5%
- 无感，阻值范围：100Ω-5000M
- 非常高的稳定性,25PPM
- 工作温度范围**-55℃ - +180℃**

Ohmite 的SLIM-MOX HT系列厚膜精密高压电阻采用厚膜电阻技术，铝基板散热，采用高温的硅树脂封装，无感，低噪音。具有很高的精度和非常好的温度系数。

常应用于高压电源，医疗仪器，限流器等。

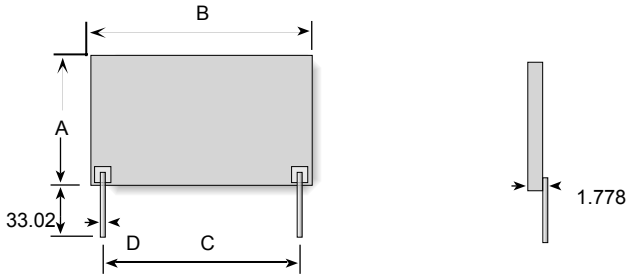

系列号	阻值范围 (Ω)	功 率 (W)	最大工作电压 (KV)	尺寸大小（mm）			
				A	B	C	D
SM10002	100-500M	0.40	1.5	5.08	5.08	2.54	0.635
SM10102	100-1000M	0.75	2.0	6.35	6.35	5.08	0.635
SM10202	200-5000M	1.50	5.0	6.35	12.70	10.16	0.813
SM10302	250-5000M	2.00	7.5	6.35	19.05	15.24	0.813
SM10402	500-5000M	2.50	10.0	6.35	25.40	22.86	0.813
SM10602	750-5000M	3.25	15.0	6.35	38.10	35.56	0.813
SM10802	1K-5000M	4.25	20.0	6.35	50.80	48.26	0.813
SM20202	500-5000M	2.50	5.0	12.70	12.70	10.16	0.813
SM20402	1K-5000M	3.25	10.0	12.70	38.10	22.86	0.813
SM20602	2K-5000M	4.25	15.0	12.70	38.10	35.56	0.813
SM20802	2K-5000M	5.00	20.0	12.70	50.80	48.26	0.813
SM21002	3K-5000M	5.75	25.0	12.70	63.50	60.96	0.813
SM30602	3K-5000M	5.50	15.0	19.05	38.10	35.56	0.813
SM30802	4K-5000M	6.75	20.0	19.05	50.80	48.26	0.813
SM31002	5K-5000M	7.50	25.0	19.05	63.50	60.96	0.813
SM40402	3K-5000M	5.00	10.0	25.40	25.40	22.86	0.813
SM40802	5K-5000M	8.25	20.0	25.40	50.80	48.26	0.813
SM41002	5K-5000M	9.00	25.0	25.40	63.50	60.96	0.813

选型表（ORDER INFORMATION）

SM10202	1006	F	E	
系列号	阻值 1000=100 Ω 1006=100 M	精度 P=20% M=15% K=10% J=5% G=2% F=1% D=0.5%	环保认证 E = ROHS 认证	

SLIM-MOX Divider 厚膜精密高压分压电阻,最大比率 5000：1

- 厚膜技术，最高工作电压 25KV
- 功率从 0.25W 到 5.5W
- 精度最好可以做到 0.5%
- 无感，阻值范围：1M-5000M
- 非常高的稳定性,25PPM
- 工作温度范围-55℃ - +110℃

Ohmite 的SLIM-MOX Divider厚膜精密高压分压电阻采用厚膜电阻技术，铝基板散热，环氧密封，无感，低噪音。具有很高的精度和非常好的温度系数。最大的电阻比率可以做到5000：1

常应用于高压电源，医疗仪器，限流器等。

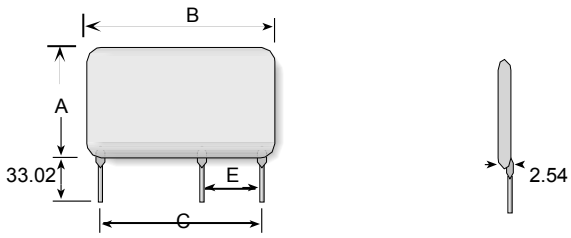

系列号	阻值范围 (Ω)	功 率 (W)	最大工作电压 (KV)	最大比率	尺寸大小（mm）	
					C	E
SLIM-MOX103RD	1M-5000M	0.75	5.0	5000:1	15.24	5.08
SLIM-MOX104RD	1M-5000M	1.00	10.0	5000:1	2286	5.08
SLIM-MOX106RD	1M-5000M	1.50	12.0	5000:1	35.56	5.08
SLIM-MOX108RD	1M-5000M	2.00	15.0	5000:1	48.26	15.24
SLIM-MOX204RD	1M-5000M	1.50	10.0	5000:1	22.86	5.08
SLIM-MOX206RD	1M-5000M	2.00	12.0	5000:1	35.56	5.08
SLIM-MOX208RD	1M-5000M	2.50	20.0	5000:1	48.26	10.16
SLIM-MOX210RD	1M-5000M	3.00	25.0	5000:1	60.96	5.08
SLIM-MOX306RD	1M-5000M	3.00	12.0	5000:1	35.56	7.62
SLIM-MOX308RD	1M-5000M	3.50	20.0	5000:1	48.26	7.62
SLIM-MOX310RD	1M-5000M	4.00	25.0	5000:1	60.96	5.08
SLIM-MOX408RD	1M-5000M	4.50	20.0	5000:1	48.26	7.62
SLIM-MOX410RD	1M-5000M	5.00	25.0	5000:1	60.96	5.08

选型表（ORDER INFORMATION）				
请填写具体要求，工厂会根据具体要求出版规格书和相应的定货批号				
总阻值 RT	比率	比率精度	阻值精度	系列号
最大的比率为 5000：1，例如 RT=500M，比率要求 1000：1 那么 R1=499.5M R2=500K		在 0.5%-5% 范围内可选	在 0.5%-5% 范围内可选	参考上表选择

SLIM-MOX HT Divider 厚膜精密高压分压电阻,最大比率 5000：1

- 厚膜技术，最高工作电压 25KV
- 功率从 0.25W 到 5.5W
- 精度最好可以做到 0.5%
- 无感，阻值范围：1M-5000M
- 非常高的稳定性,25PPM
- 工作温度范围-55℃ - +180℃

Ohmite 的SLIM-MOX HT Divider厚膜精密高压分压电阻采用厚膜电阻技术，铝基板散热，采用高温硅树脂封装，无感，低噪音。具有很高的精度和非常好的温度系数。最大的电阻比率可以做到5000：1

常应用于高压电源，医疗仪器，限流器等。

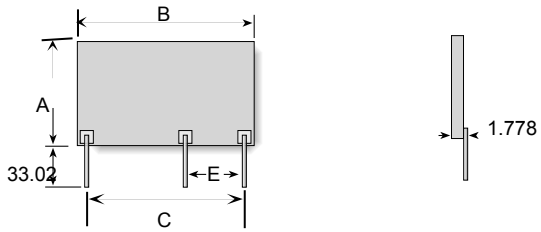

系列号	阻值范围 (Ω)	功 率 (W)	最大工作电压 (KV)	最大比率	尺寸大小（mm）	
					C	E
HT-SLIM-MOX103RD	1M-5000M	1.25	5.0	5000:1	15.24	5.08
HT-SLIM-MOX104RD	1M-5000M	1.50	10.0	5000:1	2286	5.08
HT-SLIM-MOX106RD	1M-5000M	2.50	12.0	5000:1	35.56	5.08
HT-SLIM-MOX108RD	1M-5000M	3.25	15.0	5000:1	48.26	15.24
HT-SLIM-MOX204RD	1M-5000M	2.50	10.0	5000:1	22.86	5.08
HT-SLIM-MOX206RD	1M-5000M	3.25	12.0	5000:1	35.56	5.08
HT-SLIM-MOX208RD	1M-5000M	4.25	20.0	5000:1	48.26	10.16
HT-SLIM-MOX210RD	1M-5000M	5.00	25.0	5000:1	60.96	5.08
HT-SLIM-MOX306RD	1M-5000M	4.50	12.0	5000:1	35.56	7.62
HT-SLIM-MOX308RD	1M-5000M	5.00	20.0	5000:1	48.26	7.62
HT-SLIM-MOX310RD	1M-5000M	5.75	25.0	5000:1	60.96	5.08
HT-SLIM-MOX408RD	1M-5000M	6.75	20.0	5000:1	48.26	7.62
HT-SLIM-MOX410RD	1M-5000M	7.50	25.0	5000:1	60.96	5.08

选型表（ORDER INFORMATION）				
请填写具体要求，工厂会根据具体要求出版规格书和相应的定货批号				
总阻值 RT	比率	比率精度	阻值精度	系列号
最大的比率为 5000：1，例如 RT=500M，比率要求 1000：1 那么 R1=499.5M R2=500K		在 0.5%-5% 范围内可选	在 0.5%-5% 范围内可选	参考上表选择

Super Mox 系列超精密高压电阻,高成本负荷

- 超稳定性超高精密
- 功率从 3.8W 到 20W
- 精度最好可以做到 0.05%
- 无感，阻值范围：1KΩ-1T
- 非常高的稳定性,最好 10PPM
- 工作温度范围-55℃ - +225℃

Ohmite 的Super Mox系列超精密高压电阻是目前世界上最精密最稳定的高压电阻之一，电阻元素采用氧化钌，核心为Al_2O_3，高温硅树脂封装，引线镀金 。

常应用于高压电源，医疗仪器，X光机，电子显微镜，高亮度的CRT显示器等。

无封装的参考图片，实际产品已经封装

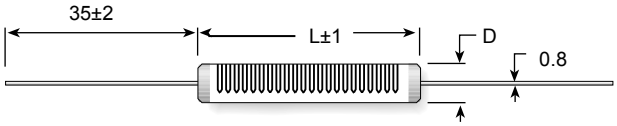

系列号	功 率 (W)	最大工作电压 (KV)	阻值范围 (Ω)	电压系数 (PPM/V)	尺寸大小（mm）	
					L	D
M0X910	3.80	15	1K-500M	0.40	27.00	8.00
			500M-5G	0.75		
M0X920	5.00	21	1K-1G	0.20	37.00	8.00
			1G-10G	0.40		
M0X930	7.50	30	1K-1G5	0.15	52.00	8.00
			1G5-15G	0.30		
M0X940	10.00	45	1K-2G5	0.10	77.00	8.00
			2G5-25G	0.15		
M0X950	13.50	60	1K-3G	0.08	102.00	8.30
			3G-30G	0.12		
M0X960	16.00	72	1K-4G	0.06	122.00	8.50
			4G-40G	0.10		
M0X970	20.00	90	1K-5G	0.04	152.00	8.50
			5G-50G	0.08		

选型表（ORDER INFORMATION）

MOX910	2	1006	J	T	E
系列号	封装	阻值	精度	温飘	环保认证
MOX910	2=高温硅树脂	1000=100 Ω	K=10%	T=100 PPM	E = ROHS 认证
MOX920	特殊要求联络我们	1006=100 M	J=5%	V=50 PPM	
MOX930			G=2%	W=25 PPM	
MOX940			F=1%	X=15 PPM	
MOX950			D=0.5%	Y=10 PPM	
MOX960			C=0.25%		
MOX970			B=0.1%		
			A=0.05%		

Mini-Mox 系列精密厚膜高压电阻

- 厚膜高压技术，最大工作电压 1KV
- 0.25W & 0.50W
- 标准的精度可以做到 0.1%
- 阻值范围：100K-2500M
- 非常高的可靠性,100-300PPM
- 工作温度范围-55℃ - +155℃

Ohmite 的Mini-Mox系列精密厚膜高压电阻采用金属氧化膜材料，核心为氧化铝，环氧树脂封装，最高工作电压可以达到1000V，最高的脉冲电压可以达到3000V，标准的精度可以做到0.1%。

常应用于频率转化，高压电源，医疗设备。

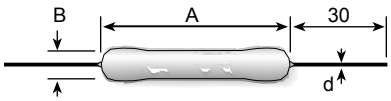

系列号	阻值范围 (Ω)	功 率 (W)	工作电压 (V)	精度	尺寸大小（mm）		
					A	B	d
MOX200	100K-1500M	0.25	500	0.1%-20%	6.5	2.2	0.6
MOX300	100K-2500M	0.50	1000	0.1%-20%	9	3.3	0.65

项目	测试方法	规范
短时间过载	额定功率×2.5, 5 Sec	±0.5% max
焊接温度	260°C ± 5 °C,10±1 Sec	±0.5% max
温度循环	-55°C/+155°C,5 cycles	±0.5% max
绝缘电压	500 VDC, 60±10 Sec	±0.5% max
绝缘电阻	500 VDC	10000 M min
耐湿阻抗	40 °C±2°C,90-95%RH,1000hr	±1.5% max
负载寿命	70°C±3°C,1000hr	±2.0% max

选型表（ORDER INFORMATION）				
MOX20000	**1003**	**F**	**E**	R
系列号 TA1K0PH	阻值 1003=100000 Ω 1006=100MΩ	精度 B=0.1% C=0.25% D=0.5% F=1%	环保认证 E = ROHS 认证	包装 R=2500/盘 盒装不填

Mini-Mox HT 系列精密厚膜高压电阻

- 厚膜高压技术，最大工作电压 7500V
- 0.35W - 1.50W
- 标准的精度可以做到 0.5%
- 阻值范围：500-1000000M
- 非常高的可靠性,25 PPM（0-80℃）
- 工作温度范围**-55℃ - +220℃**

Ohmite 的Mini-Mox HT系列精密厚膜高压电阻采用金属氧化膜材料，核心为氧化铝，硅树脂封装，最高工作电压可以达到7500V，最高的脉冲电压可以达到15000V，标准的精度可以做到0.5%。

常应用于频率转化，高压电源，医疗设备。

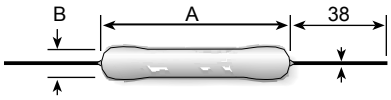

0.508

系列号	阻值范围 (Ω)	功 率 (W)	工作电压 (V)	精 度	尺寸大小（mm）		容 值 (PF)
					A	B	
MOX-400-22	500-300,000M	0.35	2500	1%-20%	13.21	3.56	1.00
MOX-750-22	750-600,000M	0.70	5000	1%-20%	20.83	3.56	0.75
MOX1125-22	1K-1,000,000M	1.40	7500	1%-20%	30.73	3.56	0.25
MOX-400-23	500-300,000M	0.75	2500	0.5%-20%	14.78	4.19	1.00
MOX-750-23	1K-600,000M	1.00	5000	0.5%-20%	22.35	4.19	0.75
MOX1125-23	1K-1,000,000M	1.50	7500	0.5%-20%	32.26	4.19	0.25

项目	测试方法	规范
高频振动	MIL-STD-202, Method 204D Condition D	±0.2% max
可焊性	MIL-STD-202, Method 208F	±95% Coverage
冲击	MIL-STD-202, Method 213B Condition I	±0.25% max
标准电压	MIL-STD-202, Method 301,750 VDC	±0.25% max
绝缘电阻	MIL-STD-202, Method 302 Condition A or B	10000 M min
耐湿阻抗	MIL-STD-202, Method 103B,Condition B	±0.25% max
负载寿命	MIL-STD-202, Method 108A Condition D	±2% max
热冲击	MIL-STD-202, Method 107G Condition B or F	±0.2% max

选型表（ORDER INFORMATION）

MOX112522	1003	F	E	
系列号	阻值	精度	环保认证	
MOX40022	1003=100000 Ω	D=0.5%	E = ROHS 认证	
MOX75022	1006=100MΩ	F=1%		
MOX112522		G=2%		
MOX40023		J=5%		
MOX75023		K=10%		
MOX112523		M=15%		
		P=20%		

Maxi-Mox 系列精密厚膜高压电阻,50KV

- 厚膜高压技术，最大工作电压 50KV
- 2.5W - 12.5W
- 标准的精度可以做到 0.5%
- 阻值范围：250-1T
- 非常高的可靠性,25 PPM（0-80℃）
- 工作温度范围-55℃ - +210℃

Ohmite 的Maxi-Mox系列精密厚膜高压电阻采用厚膜材料，核心为氧化铝，硅树脂或环氧树脂封装，最高工作电压可以达到50KV，标准的精度可以做到0.5%。

常应用于频率转化，高压电源，医疗设备。

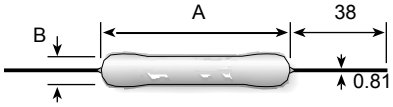

系列号	阻值范围 (Ω)	功 率 (W)	工作电压 (KV)	精 度	尺寸大小（mm）		容 值 (PF)
					A	B	
MOX-1-12	250-300,000M	2.0	10.0	1%-20%	28.45	7.86	0.75
MOX-2-12	500-700,000M	5.0	20.0	1%-20%	53.85	7.86	0.60
MOX-3-12	750-1,000,000M	7.5	30.0	1%-20%	79.24	7.86	0.50
MOX-4-12	1K-1,000,000M	10.0	40.0	1%-20%	104.65	7.86	0.40
MOX-5-12	1.25K-1,000,000M	12.5	50.0	1%-20%	130.05	7.86	0.30
MOX-1-13	250-300,000M	2.0	10.0	0.1%-20%	28.96	8.76	0.75
MOX-2-13	500-700,000M	3.0	20.0	0.1%-20%	54.36	8.76	0.60
MOX-3-13	750-1,000,000M	4.0	30.0	0.1%-20%	79.76	8.76	0.50
MOX-4-13	1K-1,000,000M	5.0	40.0	1%-20%	105.16	8.76	0.40
MOX-5-13	1.25K-1,000,000M	6.0	50.0	1%-20%	130.56	8.76	0.30

项目	测试方法	规范
高频振动	MIL-STD-202, Method 204D Condition D	±0.2% max
可焊性	MIL-STD-202, Method 208F	±95% Coverage
冲击	MIL-STD-202, Method 213B Condition I	±0.25% max
标准电压	MIL-STD-202, Method 301,750 VDC	±0.25% max
绝缘电阻	MIL-STD-202, Method 302 Condition A or B	10000 M min
耐湿阻抗	MIL-STD-202, Method 103B,Condition B	±0.25% max
负载寿命	MIL-STD-202, Method 108A Condition D	±2% max
热冲击	MIL-STD-202, Method 107G Condition B or F	±0.2% max

选型表（ORDER INFORMATION）

MOX1-13	1003	F	E	
系列号	阻值	精度	环保认证	
MOX-1-12	1003=100000 Ω	D=0.5%	E = ROHS 认证	
MOX-2-12	1006=100MΩ	F=1%		
MOX-3-12		G=2%		
MOX-4-12		J=5%		
MOX-5-12		K=10%		
MOX-1-13		M=15%		
MOX-2-13		P=20%		
MOX-3-13				
MOX-4-13				
MOX-5-13				

Power-Mox 系列精密大功率高压厚膜电阻

- 高功率，最大 75W
- 最大工作电压 60KV
- 标准的精度可以到 0.5%
- 无感，阻值范围：1K-1000000MΩ
- 25PPM(0-80℃)
- 工作温度范围**-65℃ - +180℃**

Ohmite 的Power-Mox系列精密大功率高压厚膜电阻应用于特别高的功率和特别高的电压要求的场合，具有非常高的阻值，非常好的温度系数和电压系数。

常应用于电力设备，污染控制系统，工业控制系统，真空和空间应用。

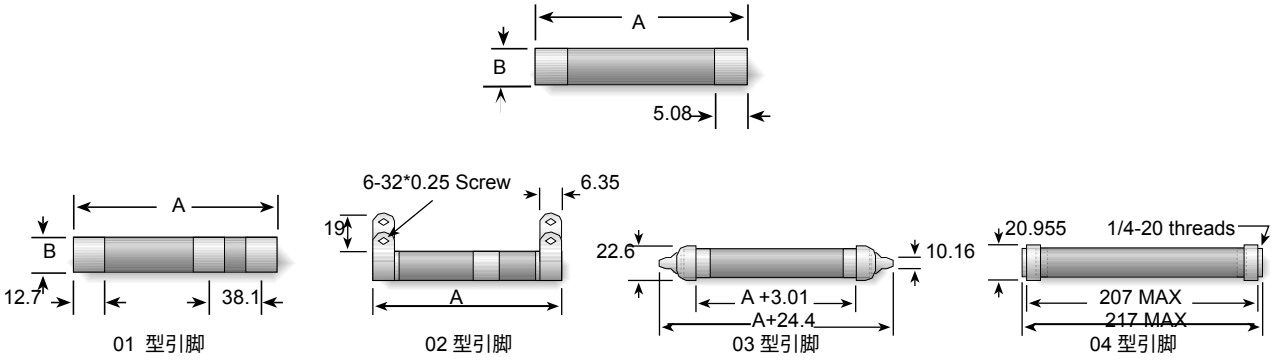

系列号	阻值范围 (Ω)	功 率 (W)	工作电压 (KV)	精 度	尺寸大小（mm）	
					A	B
MOX-F	1K-800,000M	25	20	0.5, 1, 2, 5	76.2	19.56
M0X-G	1.5K-1,000,000M	40	30	0.5, 1, 2, 5	114.3	19.56
M0X-H	2K-1,000,000M	50	45	0.5, 1, 2, 5	152.4	19.56
MOX-J	3K-1,000,000M	75	60	0.5, 1, 2, 5	203.2	19.56

选型表（ORDER INFORMATION）

MOX-J	-04	1006	F	E
系列号 TA1K0PH	引脚 01=镀银引脚 02=径向焊线 03=10mm 金属环 04=1/4-20 金属环 详细参考图片	阻值 1003=100000 Ω 1006=100MΩ	精度 D=0.5% F=1% G=2% J=5% K=10% M=15% P=20%	环保认证 E = ROHS 认证

Power-Mox dividers 精密大功率高压厚膜分压电阻

- 高功率，最大 60W，最大比率 5000：1
- 最大工作电压 60KV
- 标准的精度可以到 0.5%
- 无感，阻值范围：20K-6000MΩ
- 25PPM(0-80℃)
- 工作温度范围**-65℃ - +180℃**

Ohmite 的Power-Mox Dividers精密大功率高压厚膜分压电阻应用于特别高的功率和特别高的电压要求的场合，具有非常高的阻值，非常好的温度系数和电压系数，最大比率为5000：1。

常应用于电力设备，污染控制系统，工业控制系统，真空和空间应用。

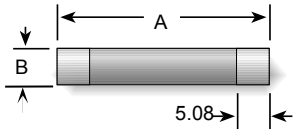

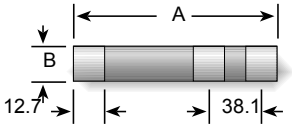

01 型引脚

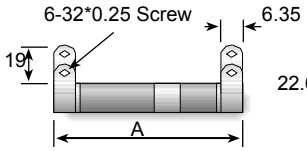

02 型引脚

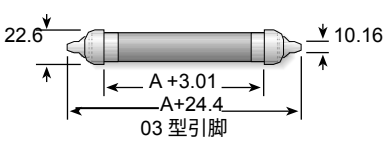

03 型引脚

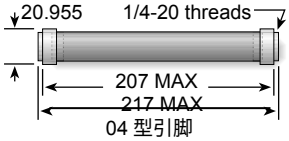

04 型引脚

系列号	阻值范围 (Ω)	功 率 (W)	工作电压 (KV)	最大比率	精度	尺寸大小（mm）	
						A	B
MOX-FRD	20K-2,500M	15	15	5,000:1	1, 2, 5%	76.2	19.56
MOX-GRD	20K-4,000M	30	25	5,000:1	1, 2, 5%	114.3	19.56
MOX-HRD	20K-6,000M	40	35	5,000:1	1, 2, 5%	152.4	19.56
MOX-JRD	20K-6000M	60	50	5,000:1	1, 2, 5%	203.2	19.56

选型表（ORDER INFORMATION）

请填写具体要求，工厂会根据具体要求出版规格书和相应的定货批号

总阻值 RT	比率	比率精度	阻值精度	系列号以及安装方式
最大的比率为 5000：1，例如 RT=500M，比率要求 1000：1 那么 R1=499.5M R2=500K		在 0.5%-5% 范围内可选	在 0.5%-5% 范围内可选	参考上表选择

RX-1M Hi-Meg 系列极端高阻电阻

- 阻值最高可以做到 10T（10000000MΩ）
- 功率从 0.5-1.5W
- 标准的精度 10%,特殊可以做到 1%
- 提供径向和轴向两种引脚方式
- 最高温度系数 50PPM
- 工作温度范围-55℃ - +150℃

Ohmite 的RX-1M HI-MEG系列极端高阻电阻，是世界范围最高阻值电阻之一，最大的阻值可以做到10T，且具有很好的稳定性。

常应用于真空设备，医疗器械，以及航空电子设备等。

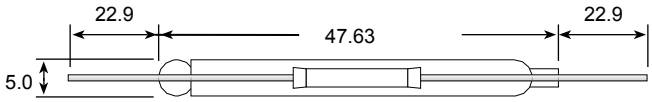

系列号	阻值范围 （Ω）	精度
RX-1M-1	1M-10,000M	1%
RX-1M-2	10M-10,000M	1%
RX-1M-2	1M-100,000M	5%
RX-1M-3	100M-10,000M	1%
RX-1M-3	100M-100,000M	5%
RX-1M-3	100M-1,000,000M	10%

选型表（ORDER INFORMATION）

RX-1M	1006	F	E	
系列号 RX-1M	阻值 1006=100M 1007=1G 100A=1T 100B=10T	精度 P=20% M=15% K=10% J=5% G=2% F=1% D=0.5%	环保认证 E = ROHS 认证	

Rheostats 系列高可靠性转盘电阻（大功率电位器）

Model E

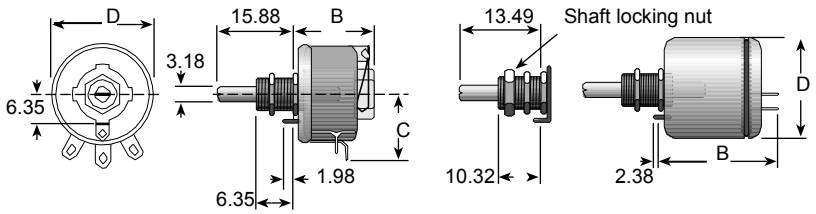

Mounting: Panels to 3.18 mm thick with 0.25-32 bushing and hex net(1.6 mm thick)

Model C

Mounting: Panels to 3.18 mm thick
with 0.25-32 bushing and hex net(1.6 mm thick)

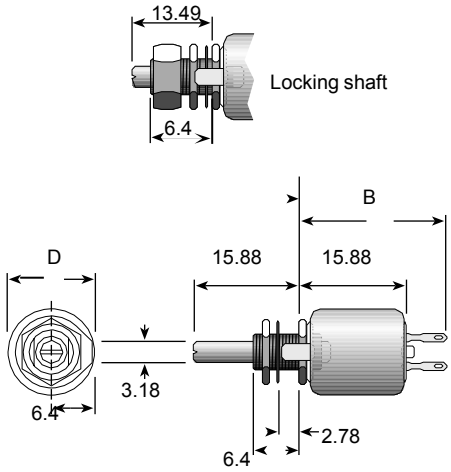

Model P N R U

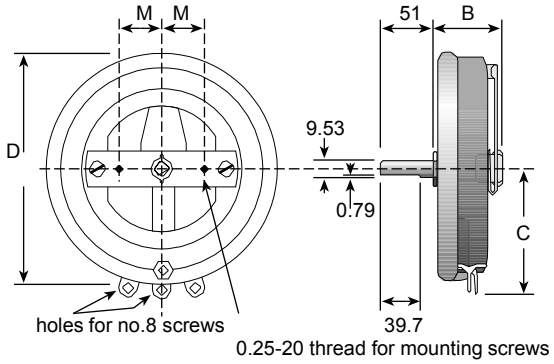

Dimension "M"

P	22.23 mm
N	30.16 mm
R	38.1 mm
U	76.2 mm

Mounting: Panels to 31.75 mm thick with 0.25-20

Flat-head screws

Model H J G K L

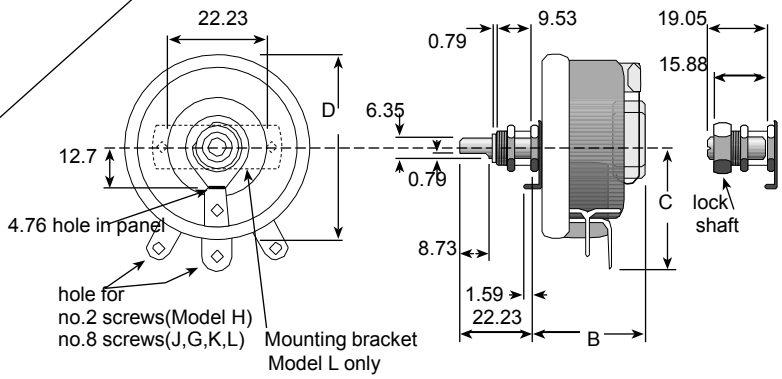

MODEL	系列号	功率	阻值范围	封装	工作电压	B	D	C	扭矩	机械转角
E	RES/REL*	12.5	1.0-15K	开放	305	17.46	22.23	15.08	1-6oz.in	300°
H	RHS/RHL*	25	1.0-25K	开放	500	34.93	39.62	23.88	0.25-0.5lb.in	300°
J	RJS	50	0.5-50K	开放	750	34.93	58.67	39.62	0.25-2lb.in	300°
G	RGS	75	0.5-50K	开放	900	44.45	69.25	45.21	0.5-2lb.in	300°
K	RKS	100	0.5-50K	开放	1000	44.45	79.38	48.51	0.5-2lb.in	300°
L	RLS	150	0.5-50K	开放	1200	50.8	101.60	57.91	0.5-3lb.in	300°
P	RPS	225	1.0-30K	开放	1300	53.98	127.00	75.44	2.5-4lb.in	310°
N	RNS	300	1.0-50K	开放	1225	60.33	152.40	87.38	2.5-5lb.in	320°
R	RRS	500	1.0-20K	开放	1450	53.98	203.20	109.47	4.5-7lb.in	325°
U	RUS	1000	1.0-20K	开放	1600	76.2	304.80	162.05	3.5-7lb.in	335°
C	RCS/RCL*	7.5	10.0-5K	密封	305	22.23	13.08	--	0.25-3oz.in	300°
E	REE	12.5	1.0-15K	密封	305	30.96	26.59	--	1-6oz.in	300°

*REL RHL RCL 为 LOCK 型，即为带锁定螺母，具体参考上图

选型表（ORDER INFORMATION）			
RCS	**R50**	**E**	
系列号 RCS	阻值 R50=0.5 Ω 50R=50Ω	环保认证 E = ROHS 认证	

军用小型电位器

- 军用级别
- 低噪音，操作平滑
- 功率从 0.5-2W
- 阻值范围：50Ω-5M
- 非常高的可靠性,250PPM
- 工作温度范围**-55℃ - +120℃**

Ohmite 的军用小型电位器提供12.7 mm和32mm两种直径的产品，可以提供锁定螺母，机械转角为295度和312度，其特点是具有非常宽的工作温度范围，且具有非常平滑的操作手感，线性好。

常用于军用的仪器和工业仪器中

Type AB

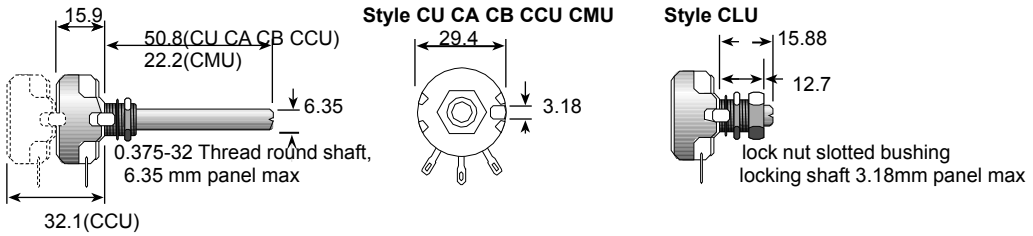

Type AS

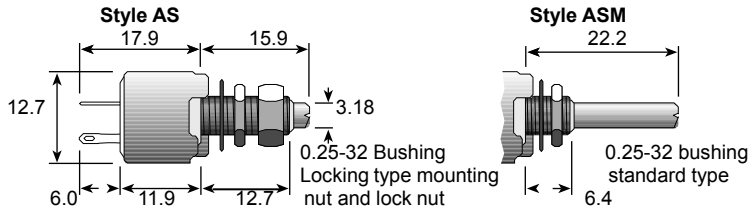

系列	功率	调节方式	阻值范围	B（mm）	D（mm）	机械转角	电 压(V)
AS	0.5	线性	50-5M	17.9	12.7	295°±5°	350
ASM	0.5	线性	50-5M	17.9	12.7	295°±5°	350
CA	2.0	CW Log	50-5M	15.9	29.4	300°±3°	500
CB	2.0	CCW Log	50-5M	15.9	29.4	300°±3°	500
CU	2.0	线性	50-5M	15.9	29.4	300°±3°	500
CCU	2.0	线性	50-5M	32.1	29.4	300°±3°	500
CLU	2.0	线性	50-5M	15.9	29.4	300°±3°	500
CMU	2.0	线性	50-5M	15.9	29.4	300°±3°	500

AS/ASM 标准型号表，其他阻值请联络我们								
系列/阻值	100	250	500	1000	2500	5000	10000	25000
AS	AS3601E	AS3602E	AS3603E	AS3604E	AS3605E	AS3606E	AS3607E	AS3608E
ASM	ASM6661E	ASM6662E	ASM6663E	ASM6664E	ASM6665E	ASM6666E	ASM6667E	ASM6668E
系列/阻值	50000	100000	250000	500000	1000000	2000000	2500000	5000000
AS	AS3609E	AS3610E	AS3611E	AS3612E	AS3613E	AS3684E	AS3614E	AS3615E
ASM	ASM6669E	ASM6670E	ASM6671E	ASM6672E	ASM6673E	ASM6674E	ASM6675E	ASM6676E

选型表（ORDER INFORMATION），不适用于 AS，ASM 系列，AS/ASM 系列请参考上表

CA	500	1	E
系列号	阻值	质量等级	环保认证
CA	500=50 Ω	1=工业级别	E = ROHS 认证
CB	101=100Ω	A=军用级别	
CU	102=1000Ω		
CCU			
CLU			
CMU			

大电流转动开关，100 A

- 最大电流 100A，300VAC/20VDC
- Non-shorting (断后通)
- 最多可以同轴连接 3 层
- 每层最多 12 位（360 度带停止位）
- 高电气寿命，高可靠性

Ohmite 的大电流转动开关是目前世界上额定电流最大的转动开关之一，最大的额定电流可以达到100A，可以根据需要选择3-12位，并可以选择多层同轴连接方式。

系列	额定电流		最大位置	每位转动角度	最大直径	本体厚度（mm）			转动力矩
	VAC	VDC			mm	单层	双层	三层	
711	7A 125V	7A20V	11	30°	39.6	20.6	45.2	62.7	7-12 oz.-in
111	15A125V	15A20V	11	30°	56	28.7	69.9	---	1.5-3.8 in.-lbs.
212	20A150V	20A20V	12	30°	57	44.5	106.4	157.2	3-7 in.-lbs
312	30A300V	30A20V	12	30°	84	57.2	117.5	177.8	3-7 in.-lbs
412	50A300V	50A20V	12	30°	108	61.9	127.8	193.7	3-8 in.-lbs
608	100A300V	100A20V	8	40°	159	84.1	173.0	261.9	25-35 in.-lbs

详细尺寸请联络我们。

选型表（ORDER INFORMATION）				
711	**-3**	**T2**	**E**	
系列号 711	位置数 （根据相应的最大位置数来选择）	层数 - =单层 T2=双层 T3=三层	环保认证 E = ROHS 认证	